Annulé

# Avis Technique 6/13-2110*01 Add

**Additif à l'Avis Technique 6/13-2110**

*Coffre PVC*

*Coffre de volet roulant*
*Roller shutter box*
*Rolladenkasten*

# Protex

**Titulaire :** Inoutic / Deceuninck GmbH
Bayerwaldstraße 18
DE-94327 Bogen

Tél. : 0049 9422 821 0
Fax : 0049 9422 821 363
E-mail : info@inoutic.com
Internet : www.inoutic.de

Commission chargée de formuler des Avis Techniques
(arrêté du 21 mars 2012)

**Groupe Spécialisé n° 6**
Composants de baie, vitrages

Vu pour enregistrement le 29 janvier 2016

Secrétariat de la commission des Avis Techniques
CSTB, 84 avenue Jean Jaurès, Champs sur Marne, FR-77447 Marne la Vallée Cedex 2
Tél. : 01 64 68 82 82 - Fax : 01 60 05 70 37 - Internet : www.cstb.fr

Les Avis Techniques sont publiés par le Secrétariat des Avis Techniques, assuré par le CSTB. Les versions authentifiées sont disponibles gratuitement sur le site internet du CSTB (http://www.cstb.fr)
© CSTB 2016

Avis Technique non valide

**Le Groupe Spécialisé n° 6 « Composants de baie, vitrages » de la Commission chargée de formuler les Avis Techniques a examiné, le 15 octobre 2015, la demande formulée par la société Inoutic / Deceuninck GmbH de voir compléter l'Avis Technique 6/13-2110 de la façon suivante.**

## 1. Définition succincte

### 1.1 Description succincte

Sans modification à l'Avis Technique 6/13-2110.

### 1.2 Identification

#### 1.21 Profilés

Les profilés PVC extrudés par la société Inoutic / Deceuninck GmbH à Bogen (DE) et par la société SLS à Dahn (DE) sont marqués à la fabrication d'un repère indiquant l'année de fabrication, le jour, l'équipe et le lieu d'extrusion ainsi que le sigle du CSTB.

#### 1.22 Coffre

Sans modification à l'Avis Technique 6/13-2110.

## 2. AVIS

### 2.1 Domaine d'emploi accepté

Sans modification à l'Avis Technique 6/13-2110.

### 2.2 Appréciation sur le procédé

#### 2.21 Satisfaction aux lois et règlements en vigueur et autres qualités d'aptitude à l'emploi

Sans modification à l'Avis Technique 6/13-2110.

#### 2.22 Durabilité - Entretien

Sans modification à l'Avis Technique 6/13-2110.

#### 2.23 Fabrication - Contrôles

**Profilés**

Les dispositions prises par les sociétés Inoutic / Deceuninck GmbH (DE) et SLS (DE) sont propres à assurer la constance de qualité des profilés. Leur autocontrôle de fabrication fait l'objet d'un suivi par le CSTB à raison de deux visites par an, et ils sont marqués.

#### 2.24 Mise en œuvre

Sans modification à l'Avis Technique 6/13-2110.

### 2.3 Cahier des Prescriptions Techniques

#### 2.31 Conditions de conception

Sans modification à l'Avis Technique 6/13-2110.

#### 2.32 Conditions de mise en œuvre

La coulisse X3143 ne peut pas être utilisée comme profilé formant fourrure d'épaisseur.

### Conclusions

#### Appréciation globale

Compte tenu des justifications produites, l'Avis Technique 6/13-2110 s'applique aux coffres fabriqués avec les nouveaux éléments.

#### Validité

Celle de l'Avis Technique, soit jusqu'au 28 février 2018.

*Pour le Groupe Spécialisé n° 6*
*Le Président*

## 3. Remarques complémentaires du Groupe Spécialisé

Cet additif voit, entre autres, la prise en compte d'un nouvel extrudeur.

La coulisse X3143 ne peut pas être utilisée comme profilé formant fourrure d'épaisseur.

*Le Rapporteur du Groupe Spécialisé n° 6*

# Dossier Technique
## établi par le demandeur

# A. Description

## 1. Principe

Sans modification à l'Avis Technique 6/13-2110.

## 2. La gamme

Sans modification à l'Avis Technique 6/13-2110.

## 3. Matériaux

### 3.1 Profilés PVC

- Coulisse : X3143 (15650).

### 3.2 Profilés métalliques

Sans modification à l'Avis Technique 6/13-2110.

### 3.3 Autres profilés

Sans modification à l'Avis Technique 6/13-2110.

### 3.4 Accessoires

- Plaquette d'étanchéité (EPDM) : BTSD 276 (14193).

### 3.5 Isolation thermique

Sans modification à l'Avis Technique 6/13-2110.

### 3.6 Isolation acoustique

Sans modification à l'Avis Technique 6/13-2110.

## 4. Composition

Sans modification à l'Avis Technique 6/13-2110.

## 5. Éléments

### 5.1 Coffre et volet roulant

Sans modification à l'Avis Technique 6/13-2110.

### 5.2 Coulisses

Dans le cas de montage en fourrure d'épaisseur, l'étanchéité en pied de coulisse est assurée par la plaquette (réf. BTSD 276) écrasée.

### 5.3 Liaison coffre / menuiserie

Sans modification à l'Avis Technique 6/13-2110.

### 5.4 Renfort

Sans modification à l'Avis Technique 6/13-2110.

### 5.5 Séparation des tabliers

Sans modification à l'Avis Technique 6/13-2110.

### 5.6 Dimensions maximales

Sans modification à l'Avis Technique 6/13-2110.

### 5.7 Type de manœuvre

Sans modification à l'Avis Technique 6/13-2110.

## 6. Fabrication - Contrôle

Sans modification à l'Avis Technique 6/13-2110.

### 6.1 Extrusion des profilés PVC

Les profilés PVC sont extrudés par les sociétés Inoutic / Deceuninck GmbH dans son usine de Bogen (DE) et SLS à Dahn (DE), à partir des compositions vinyliques :

- 2113/57 : blanc Inoutic,
- 2113.35 : beige Inoutic,
- 2113/33 (L2) : gris Inoutic.

### 6.11 Contrôles des matières premières

Sans modification à l'Avis Technique 6/13-2110.

### 6.12 Contrôles pendant la production

Sans modification à l'Avis Technique 6/13-2110.

### 6.13 Contrôles sur profilés

Sans modification à l'Avis Technique 6/13-2110.

### 6.2 Assemblage des coffres

Sans modification à l'Avis Technique 6/13-2110.

### 6.3 Montage sur le châssis

Sans modification à l'Avis Technique 6/13-2110.

## 7. Mise en œuvre

Sans modification à l'Avis Technique 6/13-2110.

# B. Résultats expérimentaux

b) Profilés :

- Essais d'identification, choc et retrait à chaud (RE CSTB n° BV15-687 et BV15-1097).


Annulé

# Figures du Dossier Technique

## Coulisses

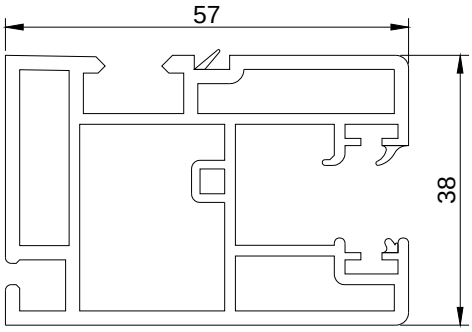


X3143

15650

## Plaquette d'étanchéité

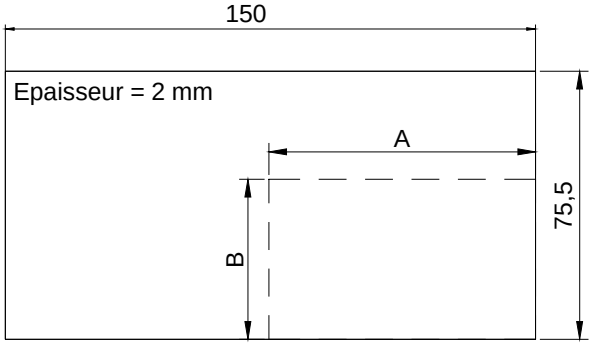


BTSD 276 - 14193

Découpe de la plaquette

| Coulisse | A | B |
|---|---|---|
| RK100 | 50 | 45 |
| RK120 | 66 | 42 |
| RK127 | 56 | 42 |

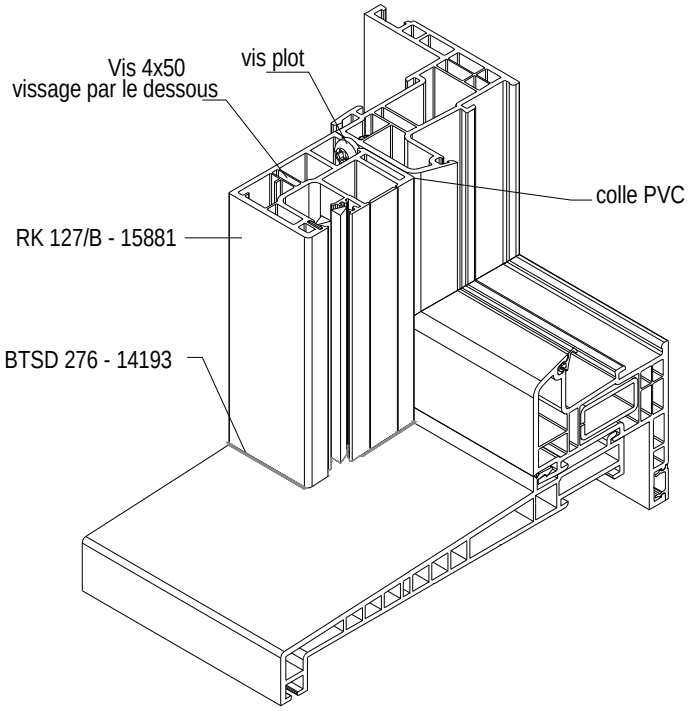


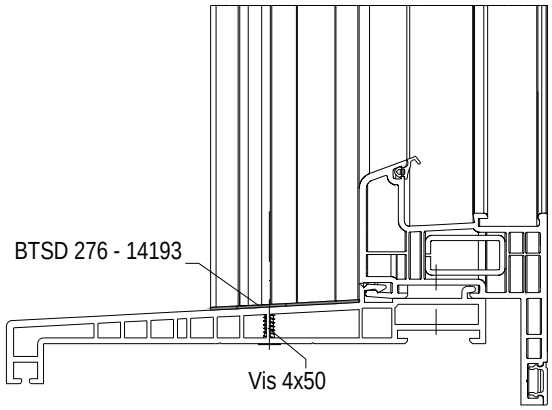




Annulé