17.1/16-322_V3

Valide du **06 septembre 2023**

au **30 juin 2028**

Sur le procédé

Citernes souples DECI Citerneo

Famille de produit/Procédé : Citerne d'eau

Titulaire(s) : Société CITERNEO

AVANT-PROPOS

Les avis techniques et les documents techniques d'application, désignés ci-après indifféremment par Avis Techniques, sont destinés à mettre à disposition des acteurs de la construction **des éléments d'appréciation sur l'aptitude à l'emploi des produits ou procédés** dont la constitution ou l'emploi ne relève pas des savoir-faire et pratiques traditionnels.

Le présent document qui en résulte doit être pris comme tel et n'est donc **pas un document de conformité ou à la réglementation ou à un référentiel d'une « marque de qualité »**. Sa validité est décidée indépendamment de celle des pièces justificatives du dossier technique (en particulier les éventuelles attestations réglementaires).

L'Avis Technique est une démarche volontaire du demandeur, qui ne change en rien la répartition des responsabilités des acteurs de la construction. Indépendamment de l'existence ou non de cet Avis Technique, pour chaque ouvrage, les acteurs doivent fournir ou demander, en fonction de leurs rôles, les justificatifs requis.

L'Avis Technique s'adressant à des acteurs réputés connaître les règles de l'art, il n'a pas vocation à contenir d'autres informations que celles relevant du caractère non traditionnel de la technique. Ainsi, pour les aspects du procédé conformes à des règles de l'art reconnues de mise en œuvre ou de dimensionnement, un renvoi à ces règles suffit.

Groupe Spécialisé n° 17.1 - Réseaux et épuration / Epuration

COMMISSION CHARGÉE DE FORMULER LES AVIS TECHNIQUES

Secrétariat : CSTB, 84 avenue Jean Jaurès, FR-77447 Marne la Vallée Cedex 2
Tél. : 01 64 68 82 82 - email : secretariat.at@cstb.fr

www.ccfat.fr

Les Avis Techniques sont publiés par le Secrétariat des Avis Techniques, assuré par le CSTB ; Les versions authentifiées sont disponibles gratuitement sur le site Internet du CSTB (http://www.cstb.fr)

Versions du document

Version	Description	Rapporteur	Président
V3	Cette version annule et remplace l'Avis technique 17.1/16-322_V2. • Déménagement du site de production. • Modification sur les tolérances d'épaisseur des tissus. • Ajout des § 2.6 et 2.7 conformément à la trame de l'Avis Technique.	LAKEL Abdel Kader	VIGNOLES Christian

Descripteur :

La gamme proposée par la société Citerneo permet la réalisation de réservoirs souples autoportants de volume utile compris entre 3 et 2000 m^3.

En fonction des volumes, elles sont équipées au minimum des accessoires suivants :

- d'une trappe d'inspection bridée en polypropylène armé de fibres de verre de diamètre intérieur DN 140.
- d'un trop plein en polypropylène armé de fibres de verre,
- d'un piquage en polypropylène armé de fibres de verre (avec manchon PVC) permettant l'installation d'un dispositif
- d'aspiration au sens de la norme NF S 61-240 pour le remplissage et la vidange,
- d'un anti-vortex en polypropylène armé de fibres de verre, ou en inox A2 et PVC.

Table des matières

1. Avis du Groupe Spécialisé 4
1.1. Domaine d'emploi accepté 4
1.2. Appréciation 4
1.2.1. Aptitude à l'emploi du procédé 4
1.2.2. Aspects sanitaires 4
1.2.3. Durabilité 4
1.2.4. Impacts environnementaux 4
1.3. Remarques complémentaires du Groupe Spécialisé 4
2. Dossier Technique 5
2.1. Mode de commercialisation 5
2.1.1. Coordonnées 5
2.1.2. Identification 5
2.1.3. Distributeurs 5
2.2. Description 5
2.2.1. Principe 5
2.2.2. Caractéristiques des composants 6
2.2.3. Caractéristiques matière 6
2.3. Dispositions de conception 8
2.3.1. Conditions de conception 8
2.3.2. Caractéristiques d'aptitude à l'emploi 8
2.3.3. Conception 8
2.4. Dispositions de mise en œuvre 8
2.4.1. Conditions de mise en œuvre 8
2.4.2. Choix du lieu d'installation 8
2.4.3. Lit de pose 8
2.4.4. Déploiement de la citerne 9
2.4.5. Equipements 9
2.4.6. Mise en eau 9
2.5. Maintien en service du produit ou procédé 9
2.6. Traitement en fin de vie 9
2.7. Assistance technique 10
2.8. Principes de fabrication et de contrôle de cette fabrication 10
2.8.1. Principe de fabrication 10
2.8.2. Conditionnement, manutention et stockage 10
2.8.3. Contrôles 10
2.9. Mention des justificatifs 11
2.9.1. Résultats expérimentaux 11
2.9.2. Références chantiers 11
2.10. Annexe du Dossier Technique – Schémas de mise en œuvre 12

1. Avis du Groupe Spécialisé

Le procédé décrit au chapitre 2 « Dossier Technique » ci-après a été examiné par le Groupe Spécialisé qui a conclu favorablement à son aptitude à l'emploi dans les conditions définies ci-après :

1.1. Domaine d'emploi accepté

Les Citernes souples DECI Citerneo sont destinées au stockage d'eau sans pression dans le cadre d'une protection contre les incendies dans les conditions définies dans le décret n°2015-235 du 27 février 2015 relatif à la défense extérieure contre l'incendie.

Cet Avis ne vise pas les citernes souples destinées à constituer des réserves d'eau dans le cadre de la lutte contre les incendies de forêt.

Cet Avis ne vise pas les composants situés en aval de la citerne.

Zone géographique

L'avis a été formulé pour les utilisations en France métropolitaine et dans les départements et régions d'Outre-mer (DROM).

1.2. Appréciation

1.2.1. Aptitude à l'emploi du procédé

Les règles d'usage tenant compte des risques identifiés et des sujétions du terrain sont fixées par le décret n° 2015-235 du 27 février 2015 et sont appliquées par arrêté préfectoral, au niveau départemental puis déclinées au niveau communal ou intercommunal.

1.2.2. Aspects sanitaires

Le présent avis est formulé au regard de l'engagement écrit du titulaire de respecter la règlementation et notamment l'ensemble des obligations règlementaires relatives aux produits pouvant contenir de substances dangereuses, pour leur fabrication, leur intégration dans les ouvrages du domaine d'emploi accepté et l'exploitation de ceux-ci. Le contrôle des informations et déclarations délivrées en application des règlementations en vigueur n'entre pas dans le champ du présent avis. Le titulaire du présent avis conserve l'entière responsabilité de ces informations et déclarations.

1.2.3. Durabilité

Le matériau constituant les Citernes souples DECI Citerneo n'est pas translucide au rayonnement visible.

La compatibilité du polyester enduit de PVC avec les eaux telles que définies § 2.2.1 ainsi que les références fournies permettent de considérer que la durabilité est satisfaisante pour cet emploi.

Si nécessaire l'eau stockée dans la citerne doit faire l'objet d'un tamisage afin d'éviter l'introduction de corps étrangers de taille supérieure à 5 x 5 mm.

La durée de vie des citernes souples DECI Citerneo est de 15 ans.

1.2.4. Impacts environnementaux

Le produit ne dispose d'aucune déclaration environnementale (DE) et ne peut donc revendiquer aucune performance environnementale particulière. Il est rappelé que les déclarations environnementales n'entrent pas dans le champ d'examen d'aptitude à l'emploi du procédé.

Les données issues des DE ont notamment pour objet de servir au calcul des impacts environnementaux des ouvrages dans lesquels les produits (ou procédés) visés sont susceptibles d'être intégrés.

1.3. Remarques complémentaires du Groupe Spécialisé

L'attention du lecteur est attirée sur l'évolution possible de la règlementation portant sur la défense extérieure contre les incendies et les travaux de normalisation en cours.

L'Avis ne porte pas sur le stockage d'eau pouvant contenir un additif à quelque fin que ce soit ou dans le cadre de l'arrêté du 21 août 2008 relatif à la récupération des eaux de pluie et à leur usage à l'intérieur et à l'extérieur des bâtiments.

2. Dossier Technique

Issu des éléments fournis par le titulaire et des prescriptions du Groupe Spécialisé acceptées par le titulaire

2.1. Mode de commercialisation

2.1.1. Coordonnées

Titulaire : Société Citerneo
ZI de la Boitardière
1030 chemin du roi
BP 226
FR-37402 AMBOISE CEDEX
Tél : 02 47 50 15 34
E-mail : direction@citerneo.com
Usine : FR-37402 AMBOISE

2.1.2. Identification

Chaque Citerne souple DECI comporte un marquage durable comprenant :

- la désignation du produit représentée par la mention « citerne incendie »,
- le volume utile,
- la hauteur de remplissage à la capacité utile,
- le pictogramme « Eau non potable »,
- une liste de précaution d'usage,
- le logo , suivi de la référence figurant sur le certificat.
- l'année et la semaine de fabrication,
- le N° de commande,
- la durée de vie de la citerne,
- l'usine.

Le marquage de la citerne souple est conforme aux exigences liées à l'Avis Technique, au référentiel de la marque QB et à la norme NF S 62-250.

Les citernes souples DECI Citerneo font l'objet d'un marquage complémentaire rappelant les principales consignes de sécurité relatives au montage et lors de la phase d'exploitation.

2.1.3. Distributeurs

En France, les citernes souples DECI Citerneo sont vendues en direct et par des revendeurs.

2.2. Description

2.2.1. Principe

Les citernes souples DECI Citerneo, sont fabriquées par la société CITERNEO. Elles permettent le stockage d'eau en vue de constituer un réservoir destiné à la défense contre les incendies.

Dans le cadre de la lutte contre l'incendie, ces citernes peuvent stocker de l'eau potable, de l'eau de pluie ou une eau de surface non contaminée et dépourvue de corps étrangers.

Ces citernes sont autoportantes, fonctionnent à la pression atmosphérique et ne sont pas conçues pour supporter des charges.

- Leur installation permet de vérifier en tout temps leur étanchéité.
- Les matières employées sont inertes vis-à-vis de l'eau.
- Elles ne présentent pas de risques de noyade.
- La citerne peut être vidangée totalement.

La gamme proposée permet la réalisation de réservoirs souples de volume utile compris entre 3 et 2000 m^3 et de hauteur maximale 1,60 m.

Les citernes sont munies de blocs brides non montés en usine. Ils permettent d'assurer les fonctions de :

- trop plein,
- remplissage/vidange et utilisation,

- d'accès à la citerne.

Les accessoires associés au piquage réversible (remplissage/vidange), permettent la connexion de tuyaux et/ou de canalisations à des dimensions normalisées.

Etanchéité

La conception des citernes souples DECI Citerneo, le procédé d'assemblage des pièces de tissus, la nature des matériaux employés et les essais effectués permettent de justifier de leur étanchéité.

Le principe des Citernes souples DECI Citerneo permet de vérifier en tout temps leur étanchéité.

Comportement mécanique

La conception des Citernes souples DECI Citerneo, les essais de type et calculs réalisés ainsi que les références fournies permettent d'assurer le caractère autoportant dans les limites de hauteur de remplissage définies dans le Dossier Technique et sous réserve du respect des conditions de mise en œuvre.

2.2.2. Caractéristiques des composants

2.2.2.1. Caractéristiques générales

La surface interne des citernes souples DECI Citerneo présente un aspect lisse.

Les citernes souples DECI Citerneo sont de couleur verte.

2.2.2.2. Dimensions

Les caractéristiques dimensionnelles de la gamme standard des citernes souples DECI Citerneo, figurent en annexe 1 (tableau 1).

2.2.2.3. Equipements

Les citernes souples DECI Citerneo sont munies au minimum :

- d'une trappe d'inspection bridée en Polypropylène armé de fibres de verre de diamètre intérieur DN 140 (voir figure 1).
- d'un Securflow (trop-plein) de DN 80 (voir figure 1) monté sur bride par emboîtement.
- d'un piquage réversible (remplissage/vidange) en différentes versions :
    - pour les installations hors-sol, de diamètre DN ≥ 100 avec bloc-bride et anti-vortex préassemblé (voir figure 1),
    - pour les installations hors-gel, de diamètre DN 100, avec bloc-bride, anti-vortex et manchon préassemblés (voir figure 1),
    - pour les installations hors-gel, de diamètre DN 150, avec bloc bride intégrant un antivortex et manchon dans la pièce (voir figure 1).

Les nombre et diamètre de piquage des réserves de protection contre l'incendie sont déterminés pour s'adapter à la configuration de l'installation après validation du Service Départemental d'Incendie et de Secours (SDIS) compétent.

2.2.3. Caractéristiques matière

La liste des fournisseurs ainsi que les fiches techniques des matériaux utilisés sont déposées au CSTB.

2.2.3.1. Tissus

Les tissus utilisés sont choisis pour répondre aux exigences de tenue mécanique, d'étanchéité et de durabilité.
Les épaisseurs des tissus constituant les citernes souples DECI Citerneo sont les suivantes :

Volume	Masse surfacique (g/m²)	Epaisseur (mm)
3 à 360 m³	Tissu A : ≥ 850 ou Tissu B : ≥ 1300	Tissu A : 0,6 ± 15% ou Tissu B : 1,10 ± 15%
360 à 2000 m³	Tissu B : ≥ 1300	Tissu B : 1,10 ± 15%

Le tissu utilisé pour la réalisation des citernes souples DECI Citerneo présente les caractéristiques minimales suivantes :

Paramètre	**Volume**	**Exigence**	**Méthode d'essai**
Masse surfacique	Tissu A	≥ 850 g/m²	ISO 3801
	Tissu B	≥ 1300 g/m²	
Armure	Tissus A et B	P 2/2	NA
Fil	Tissus A et B	1100 dtex	NA
Adhérence	Tissu A	≥ 9 daN/5cm	NF EN ISO 2411
	Tissu B	≥11 daN/5cm	
Résistance à la rupture (chaine/trame)	Tissu A et B	≥ 360/340 daN/5 cm	NF EN ISO 1421
Allongement à la rupture (chaine/trame)	Tissu A et B	≥ 15 %	
Résistance à la déchirure amorcée (chaine/trame)	Tissu A	≥ 34/30 daN	NF EN 1875-3
	Tissu B	≥ 38/34 daN	

2.2.3.1.1. Résistance en traction des soudures

La résistance en traction des soudures selon la norme EN ISO 1421 est supérieure à celle du tissu (cf. 2.2.3.1).

2.2.3.1.2. Résistance au fluage des soudures

Les soudures soumises à un effort de traction de 50 daN/5 cm ne font pas l'objet de rupture lorsque soumise à une température de 70°C pendant 72 h.

2.2.3.1.3. Résistance au poinçonnement

Lorsque testée dans les conditions de la norme NF EN ISO 12236, la résistance au poinçonnement des tissus est supérieure à 7 kN.

2.2.3.1.4. Résistance aux agents chimiques

Les citernes souples DECI Citerneo permettent le stockage d'eau de pH compris entre 4 et 9.

2.2.3.1.5. Autres caractéristiques

La matière constituant l'enduction externe du tissu subit un traitement anti-UV. La note CIE L*a*b*, ΔE, obtenue sur la tenue du coloris à la lumière selon la norme NF EN ISO 4892-3 (méthode A) est < 1,5 à 2000h.
Les chutes de tissus sont 100 % recyclables.

2.2.3.2. Blocs brides et raccords

La composition des accessoires est donnée au §2.8.1. Le cahier de charges est déposé au CSTB.

2.3. Dispositions de conception

2.3.1. Conditions de conception

En fonction du volume de la citerne et des conditions climatiques le risque vis-à-vis du gel doit être pris en compte lors de la conception.

L'implantation d'une réserve souple doit tenir compte de la distance qui la sépare du bâti, en liaison avec le rayonnement provoqué par un éventuel sinistre.

La conception de l'ouvrage doit respecter les prescriptions du Dossier technique.

Le dispositif d'aspiration choisi doit être conforme à la norme NF S 61-240.

Les équipements de la citerne sont réceptionnés conformément à la réglementation en vigueur.

2.3.2. Caractéristiques d'aptitude à l'emploi

2.3.2.1. Volumes

Le volume nominal est atteint par remplissage de l'eau jusqu'au niveau de débordement. Le volume de lestage de sécurité permet de maintenir la citerne en place en période de non-utilisation. Le volume utile correspond au volume nominal diminué du volume de lestage de sécurité.

Dans le cadre d'une vidange totale et gravitaire (hors conditions normales de pompage) :

- Le volume de lestage de sécurité est approximativement de 8 cm (prise directe),
- Le volume de lestage de sécurité est inexistant (prise déportée).

Dans le cadre d'une vidange totale de la citerne souple et dans les conditions normales de pompage (60 m^3/h à 1 bar) :

- Le volume de lestage de sécurité est inexistant.
- Le volume utile correspond au volume nominal.

2.3.2.2. Etanchéité à l'eau et résistance mécanique

Lorsque soumis à une pression correspondant à 125% de remplissage de la citerne (hauteur maximale), les assemblages de celle-ci sont étanches.

2.3.3. Conception

La conception de l'installation et notamment le dimensionnement du volume de la citerne doit respecter les exigences suivantes :

- La vidange de la citerne s'effectue au moyen d'une prise directe (voir figure 2) ou d'un réseau enterré pour se prémunir du risque de gel (voir figure 3 et figure 4).
- Pour les citernes de hauteur totale inférieure à 1m, les prises directes ne sont pas proposées (réseau enterré uniquement),
- Une clôture de hauteur 1,50m, munie d'un portillon doit interdire l'accès à toute personne non autorisée. Dans le cas d'une mise en œuvre d'un réseau enterré, les dispositifs d'aspiration devront être à l'extérieur de l'enceinte clôturée.
- Dans le cas d'une mise en œuvre de poteau incendie à distance de la citerne, il convient de vérifier que le réseau permet de répondre aux exigences réglementaires de débit.
- Les normes NF S 61-240, NF S 62-240 et NF S 62-250.

2.4. Dispositions de mise en œuvre

2.4.1. Conditions de mise en œuvre

La mise en œuvre de l'ouvrage, le procès-verbal de réception, l'installation d'une Citerne souple DECI Citerneo et des dispositifs d'aspiration doivent respecter les prescriptions des normes NF S 62-240 et NF S 62-250.

La mise en œuvre d'une citerne souple DECI Citerneo doit respecter les indications de la notice d'installation fournie par CITERNEO (voir notices d'installation en figures 5 à 7).

La mise en œuvre d'une aspiration par le fond et d'une canalisation enterrée apporte une protection supplémentaire contre le gel par rapport à une prise d'aspiration sur le flanc.

Pour se prémunir du risque de choc ou de gel, les composants utilisés entre le poteau (ou la prise d'aspiration) et la vanne de sectionnement seront constitués de matériaux métalliques.

La mise en œuvre sur chantier des raccordements doit respecter les prescriptions figurant dans les documents livrés avec la citerne.

2.4.2. Choix du lieu d'installation

Le lieu d'installation doit permettre de répondre aux exigences du § 2.3.

2.4.3. Lit de pose

L'installation de la citerne souple nécessite une surface horizontale.

La plateforme de pose doit être propre, stable et horizontale complétée des préconisations suivantes :

- Un lit de pose de 15 à 20 cm de grave compactée pour assurer une plateforme stable.
- Une couche de finition de sable (0/2) damée d'épaisseur 10cm (+/- 2cm) pour éviter les poinçonnements.
- Le terrassement doit s'effectuer en pointe de diamant en respectant une pente de 1% vers le centre de la plateforme.

Elle doit pouvoir supporter le poids de la citerne ainsi qu'une charge au m² imposée par la hauteur maximum de la citerne en son point le plus haut.

2.4.4. Déploiement de la citerne

Les citernes souples sont pliées de manière à faciliter leur déploiement sur le site d'installation. Elles sont livrées dans un carton ou une caisse en bois sur palette (roulées autour d'un mandrin pour les grandes citernes).

Sur chaque citerne est collé un plan de dépliage précisant le positionnement des piquages. Ce plan permet de guider l'ordre de dépliage de la citerne sur la plateforme. Une notice d'installation est également fournie avec la citerne.

Si la citerne est déchargée par une sangle passée dans le mandrin, installer une protection autour pour éviter les frottements de cette sangle sur la toile.

Ne pas traîner la citerne sur le sol.

Une fois déroulée et dépliée, pour centrer la citerne sur la plateforme, celle-ci doit être secouée vigoureusement par les 4 angles pour faire passer un maximum d'air dessous. Une fois le coussin d'air formé, le déplacement de la citerne est facilité.

Dès que la citerne est installée sur la plateforme, procéder au montage des accessoires.

Il est possible de marcher sur la citerne une fois déployée avec des chaussures propres et à semelles lisses en prenant garde aux risques de chute sur toile mouillée.

Le raccordement hors-sol aux citernes doit se faire impérativement par une tuyauterie souple, pour pouvoir supporter les variations de niveau de la bâche.

Cette tuyauterie souple ne doit pas être tendue. Une boucle doit pouvoir être réalisée devant la citerne.

Avant le premier remplissage, s'assurer que la citerne est bien tendue au sol et sans plis. S'assurer également du montage des accessoires sur chaque orifice.

Il est conseillé de la lester avec quelques m^3 d'eau pour éviter que le vent ne puisse la déplacer ou que des rongeurs ne nichent dessous.

2.4.5. Equipements

Tous les blocs brides sont pré-assemblés en usine.

Il convient de respecter les indications de la notice d'installation.

Les poteaux ou prises d'aspiration doivent être mis en œuvre conformément à la norme NF S62-240.

2.4.6. Mise en eau

Au début du remplissage, il faut s'assurer que le liquide se répartit uniformément sur toute la surface du réservoir. Si celui-ci s'accumule de façon importante dans une zone, cela signifie que la plateforme ne répond pas aux exigences du § 2.12.2.

Il est impératif lors de chaque remplissage, de ne jamais obstruer le Securflow (trop-plein).

2.5. Maintien en service du produit ou procédé

Les mesures suivantes sont préconisées :

- Inspecter régulièrement le réservoir.
- Si nécessaire, nettoyer la surface externe à l'eau claire et au balai doux. Ne pas utiliser de laveur à haute pression. Lorsque le réservoir est humide, les flancs sont glissants.
- Vérifier régulièrement le fonctionnement des vannes.
- Éviter de manœuvrer des engins tranchants ou agressifs près du réservoir.
- Lors de périodes de gel, il est impératif d'isoler les vannes avec une protection thermique. La toile elle-même résiste à des températures de -30°C et ne nécessite aucune précaution particulière.

En cas de problème mineur, CITERNEO propose un kit de réparation à froid.

Si l'incident s'avérait trop important, il convient de contacter le Service-Après-Vente de CITERNEO pour une analyse approfondie.

Les accessoires sont démontables et remplaçables.

La réparation éventuelle d'une citerne souple peut nécessiter sa vidange préalable.

2.6. Traitement en fin de vie

Avec une société spécialisée, les chutes de PVC sont 100% recyclables

2.7. Assistance technique

Une assistance technique peut être demandée à la société CITERNEO

2.8. Principes de fabrication et de contrôle de cette fabrication

2.8.1. Principe de fabrication

L'assemblage des différentes pièces de tissus nécessaires pour la réalisation d'une citerne souple DECI Citerneo est réalisé par soudage Haute Fréquence ou thermique en usine.

La fabrication des citernes souples DECI Citerneo est réalisée à l'unité, à Amboise, à partir de tissu en fils polyester enduit plastomère (PVC).

A chaque volume de citerne correspond un plan de fabrication, déterminé sur la base d'une méthode de calcul.

L'assemblage des lés de tissu de largeur 3 m, est réalisé par soudure Haute Fréquence ou thermique selon une conformation propre à garantir l'autoportance.

Les soudures présentent une largeur minimale de 4 cm.

Chaque angle de la citerne est renforcé au moyen de plaquettes en Polypropylène serrées par boulonnage.

La visserie est en INOX A2 (mini).

Pour les accessoires :

- les contre-brides sont fabriquées par moulage par injection en Polypropylène chargé de 30% en fibres de verre,
- les brides, trappe d'inspection, antivortex et securflow (trop-plein) sont fabriqués par injection en polypropylène chargé de 20% en fibres de verre,
- le manchon est en PVC-U.

L'antivortex avec bride diffère pour les piquages hors-gel de DN = 150 mm :

- la contre-bride avec antivortex intégré est en INOX A2 (mini),
- la bride avec manchon intégré est en PVC.

L'étanchéité au niveau des piquages accessoirisés est réalisée par compression (à l'aide du bloc bride boulonné) d'un joint et d'un renfort (en tissu) soudé.

Les joints sont en SBR-NR.

2.8.2. Conditionnement, manutention et stockage

2.8.2.1. Conditionnement

Les citernes souples DECI Citerneo sont livrées pliées, conditionnées en carton, sur palette.

2.8.2.2. Manutention

L'usage de moyens de manutention est nécessaire (transpalette, chariot élévateur, ...).

2.8.2.3. Stockage

Le stockage des citernes souples DECI Citerneo peut être réalisé indifféremment en intérieur ou extérieur sans dommage pour le produit lui-même.

Tant que la citerne n'est pas installée sur sa plate-forme et lestée, toutes les précautions doivent être prises contre le risque de perforation par les rongeurs.

2.8.3. Contrôles

2.8.3.1. Contrôle interne

2.8.3.1.1. Matières premières

Chaque livraison de tissu est accompagnée d'un certificat de conformité aux caractéristiques figurant sur les fiches techniques. Dans ce certificat, le fournisseur déclare que les produits livrés sont conformes aux caractéristiques figurant sur les fiches techniques en fournissant des résultats d'essais réalisés par ses services internes (indépendants des services de fabrication).

Un contrôle libératoire de chaque lot de tissu réceptionné est réalisé. Celui-ci repose sur un contrôle visuel d'une citerne testée sous pression (pression 0,18 bar) selon protocole interne.

Un essai de traction tel que défini en 2.2.3.1.2 est réalisé à chaque livraison.

2.8.3.1.2. Process

Les autres contrôles en cours de process font l'objet de procédures internes comprenant notamment un contrôle quotidien des soudeuses au démarrage avec une soudure soumise à un test à l'arrachée.

2.8.3.1.3. Produits finis

Les contrôles effectués sur les produits finis comprennent au minimum :
• un contrôle visuel des tissus et soudures (chaque citerne),
• un contrôle des caractéristiques dimensionnelles (chaque citerne),
• un contrôle visuel des équipements (chaque citerne).

2.8.3.2. Certification

2.8.3.2.1. Système qualité

Le système qualité mis en place dans l'usine de production est certifié ISO 9001.
Les usines qui fournissent le tissu nécessaire pour la fabrication des citernes souples DECI Citerneo sont certifiées ISO 9001.

2.8.3.2.2. Certification des produits

Les citernes souples DECI Citerneo bénéficient d'une certification matérialisée par la marque QB qui atteste, pour chaque site de fabrication, la régularité et le résultat satisfaisant du contrôle interne.
La marque QB certifie les caractéristiques suivantes :

- caractéristiques dimensionnelles,
- caractéristiques mécaniques,
- étanchéité.

Dans le cadre de la certification, le CSTB audite les sites producteurs conformément au référentiel de la marque QB pour :

- examen du système qualité mis en place,
- examen des résultats du contrôle interne.
- réaliser les essais suivants dans le laboratoire de l'usine:
    - Contrôle dimensionnel,
    - Etanchéité à l'eau sur citerne de hauteur 1,30m minimum en alternant les deux tissus chaque année.
    - Essai de traction sur soudure selon protocole interne Citerneo (analyse visuelle),
    - Contrôle de la masse surfacique des tissus.

Les résultats de ce suivi sont examinés par le comité de la marque. Le certificat est disponible sur le site : www.cstb.fr
Par ailleurs, un suivi externe de deux citernes installées est effectué annuellement.

2.9. Mention des justificatifs

2.9.1. Résultats expérimentaux

Les caractéristiques suivantes ont fait l'objet des rapports d'essais suivants en 2019 et 2020 sur les deux tissus :

- Essais de traction rupture, norme EN ISO 1421,
- Essais d'adhérence, norme EN ISO 2411,
- Essais de résistance à la déchirure amorcée, norme EN 1875-3.

Le calcul des volumes a fait l'objet d'une étude Citerneo.

Des essais d'étanchéité à l'eau, de résistance mécanique et volume ont fait l'objet du rapport n° CAPE 20-10974 du 28 juillet 2020.

Des essais au vieillissement des tissus ont été réalisés selon la norme NF EN ISO 4892-2 méthode A cycle 1 par le CNEP et ont fait l'objet de d'un rapport n°R2020-0180 SB SC en date du 17 juillet 2020.

Des essais mécaniques après vieillissement des tissus ont été réalisés selon la norme NF EN ISO 1421 et ont fait l'objet d'un rapport en date du 29 septembre 2020.

Des essais de poinçonnement ont été réalisées selon la norme NF EN ISO 12236 et ont fait l'objet d'un rapport n° DL190716-022 et DL190717-011 en date du 11 septembre 2019 par IFTH.

Des essais de vieillissement des accessoires ont été réalisés selon la norme ISO 4892-2 méthode A en date du 17 février 2020 par Exotest

2.9.2. Références chantiers

Plus de 4500 citernes souples DECI Citerneo destinées à la lutte contre l'incendie ont été posées à ce jour en France depuis 2007.
Une liste de 108 références est déposée au CSTB.

2.10. Annexe du Dossier Technique – Schémas de mise en œuvre

Trappe d'inspection DN140	***Trop-plein Securflow DN80 avec bloc-bride***
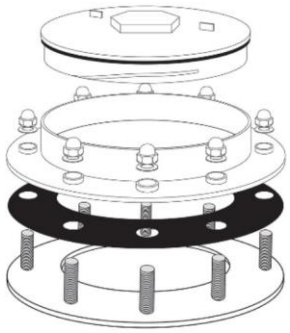	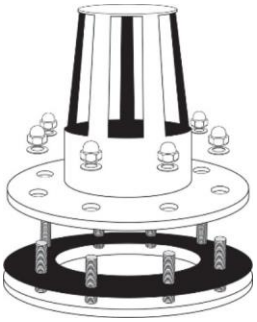
Bloc-bride DN100 avec antivortex préassemblé pour installation hors-sol	***Bloc-bride DN100 avec antivortex et manchon pré-assemblés pour installation hors-gel***
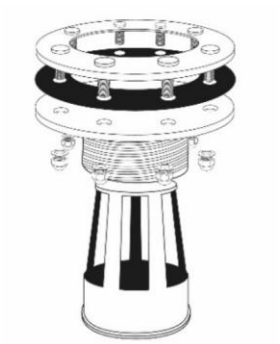	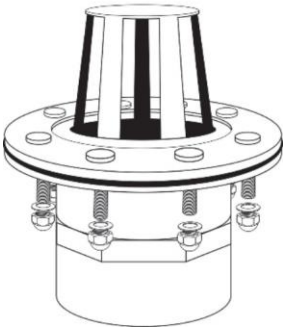
Bloc-bride DN150 intégrant antivortex et manchon pour installation hors-gel	
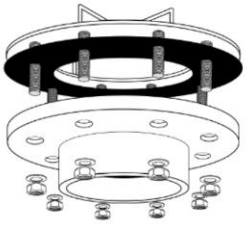	

Figure 1 : Accessoires

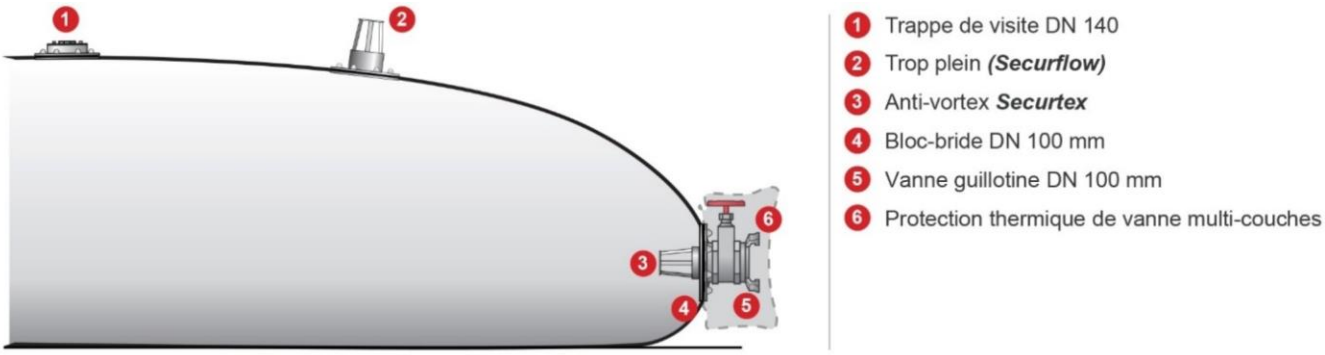

Figure 2 : Équipements hors sol

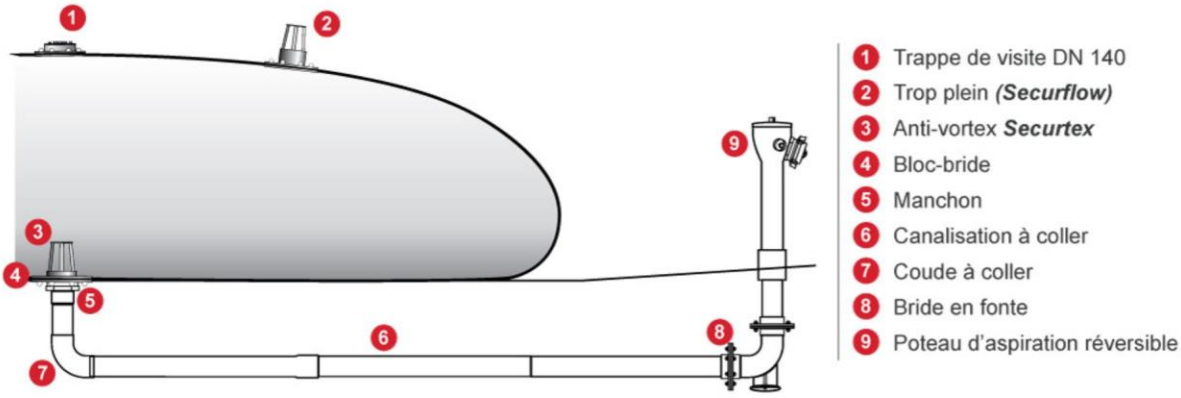

Figure 3 : Équipements hors gel version poteau d'aspiration

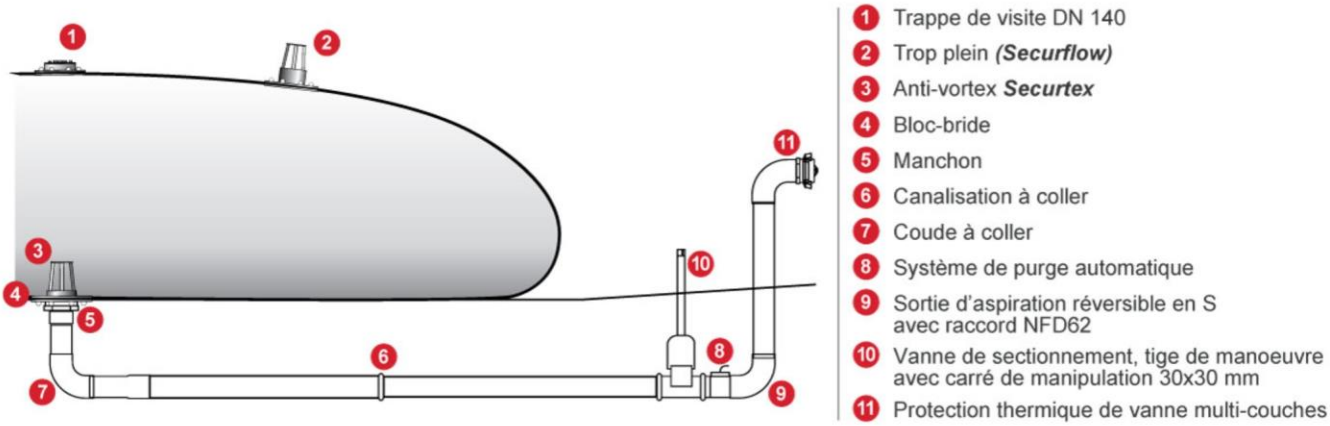

Figure 4 : Équipements hors gel version prise déportée

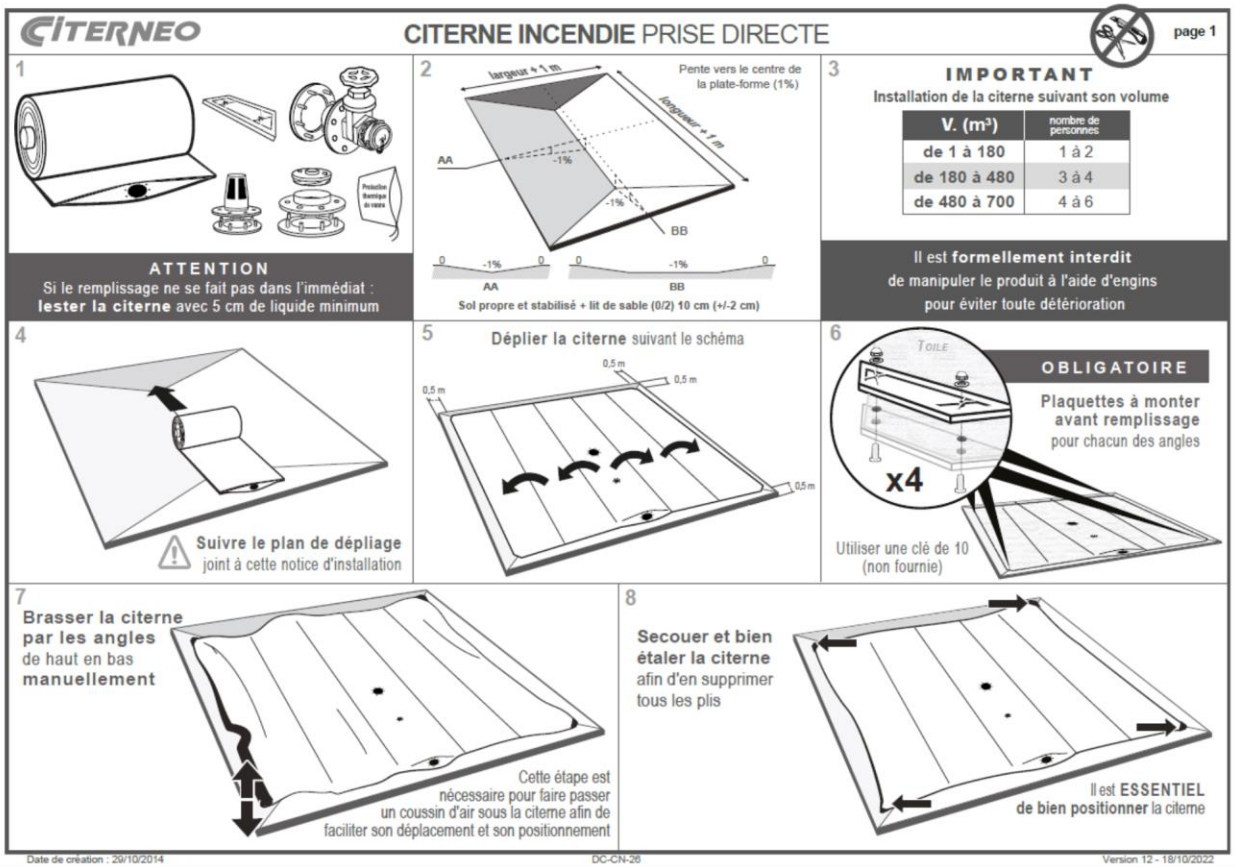

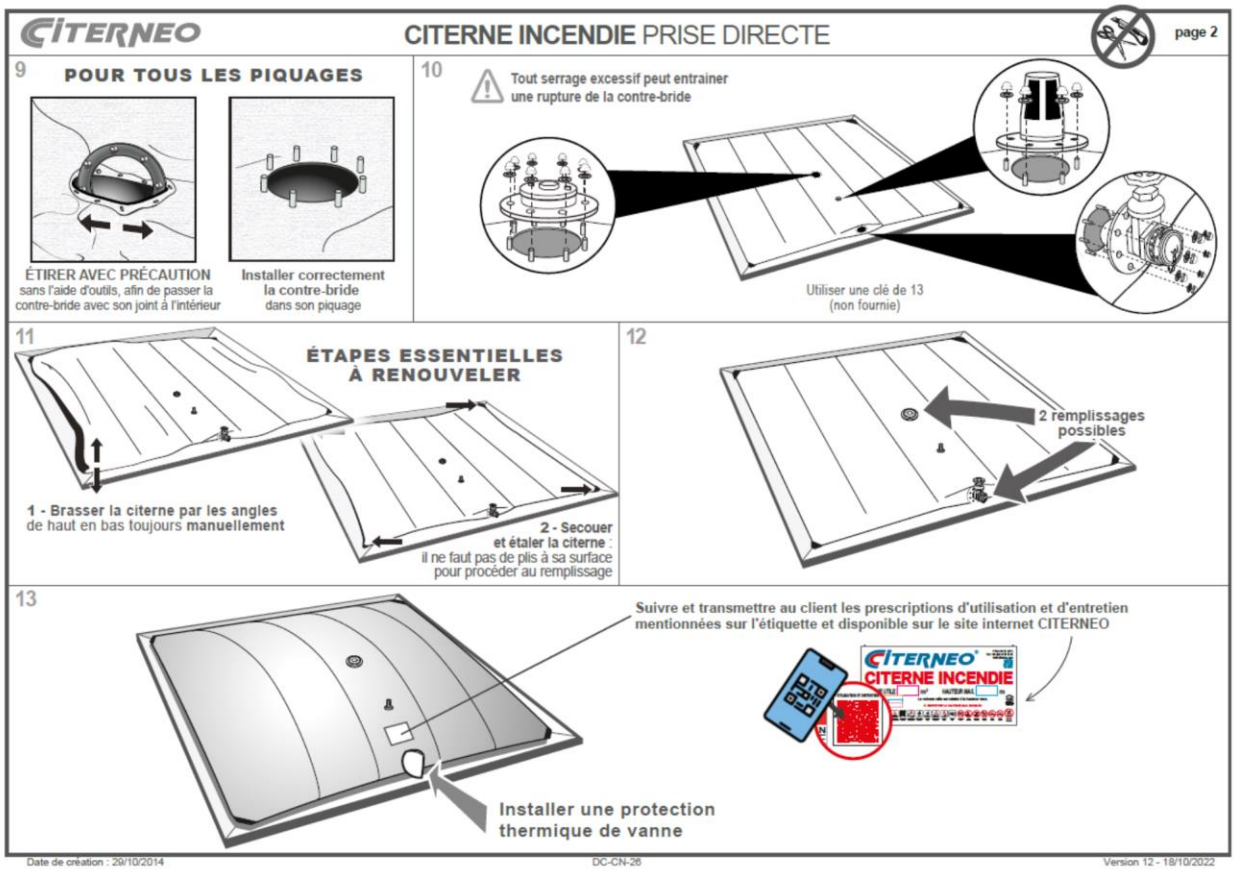

Figure 5 : Notice d'installation de la citerne avec prise directe

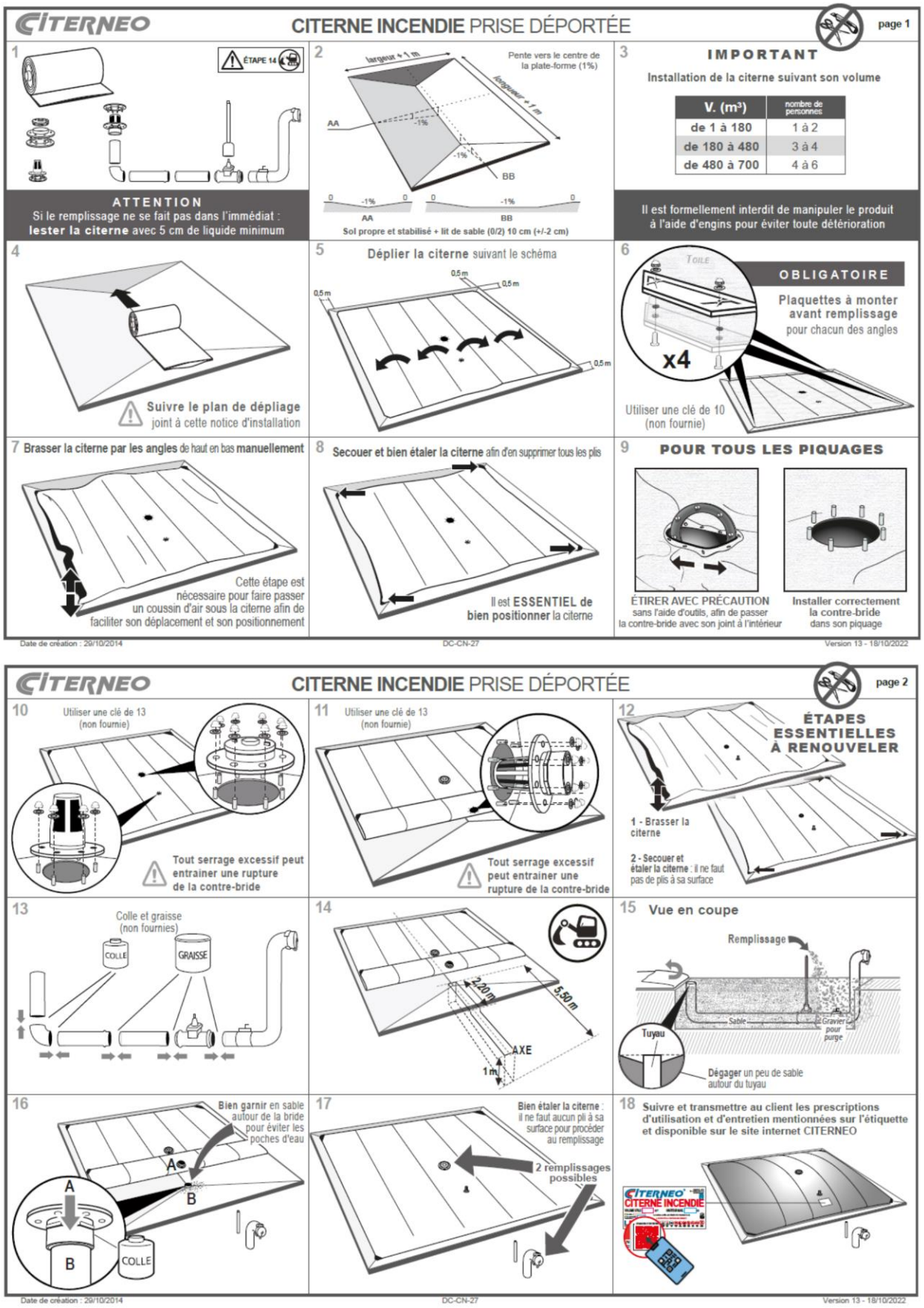

Figure 6 : Notice d'installation de la citerne avec prise déportée

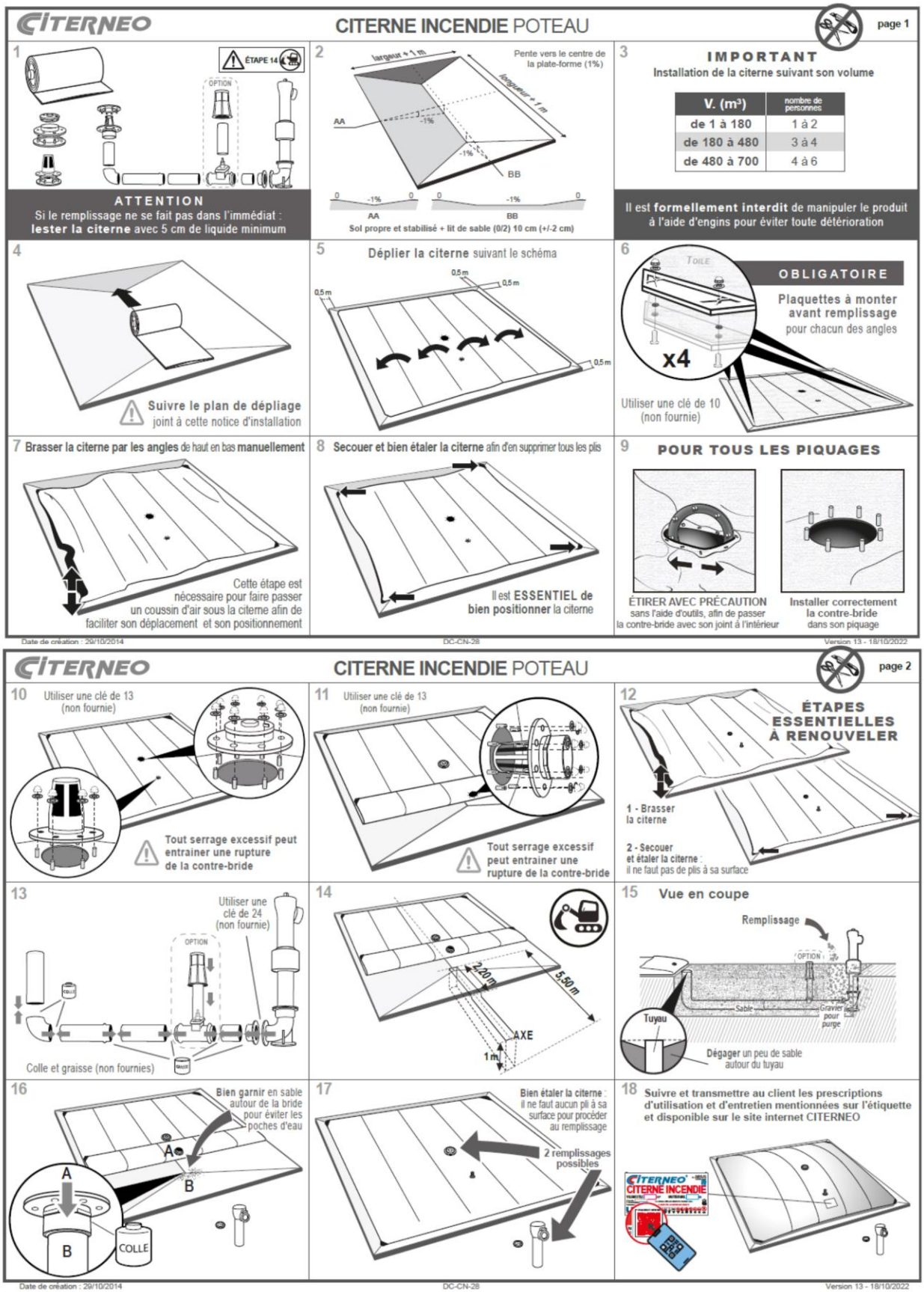

Figure 7 : Notice d'installation de la citerne avec poteau

Volume utile (m^3)	Dimensions à vide (m)		Hauteur max (m)	Masse à vide (kg) hors équipement	
	Longueur	Largeur		Tissu A	Tissu B
3	5,50	1,48	0,60	17	24
	4,15	1,96	0,60	17	24
	3,71	2,19	0,60	17	24
4	7,10	1,48	0,60	22	31
	5,36	1,96	0,60	22	31
	4,43	2,19	0,65	20	29
	3,37	2,67	0,70	18	27
5	8,88	1,48	0,60	27	39
	6,70	1,96	0,60	27	39
	5,14	2,19	0,70	23	33
	4,22	2,67	0,70	23	33
	3,55	2,96	0,75	22	31
6	10,65	1,48	0,60	32	47
	8,05	1,96	0,60	32	47
	6,17	2,19	0,70	28	40
	5,06	2,67	0,75	28	40
	4,00	2,96	0,80	24	35
7	12,24	1,48	0,60	37	53
	9,24	1,96	0,60	37	53
	7,09	2,19	0,70	32	46
	5,43	2,67	0,75	30	43
	4,59	2,96	0,85	28	40
	3,95	3,44	0,80	28	40
8	13,99	1,48	0,60	42	61
	10,56	1,96	0,60	42	61
	8,10	2,19	0,70	36	52
	6,20	2,67	0,80	34	49
	4,94	2,96	0,85	30	43
	4,25	3,44	0,85	30	43
9	15,74	1,48	0,60	48	69
	11,89	1,96	0,60	48	69
	9,12	2,19	0,70	41	59
	6,54	2,67	0,80	36	52
	5,25	2,96	0,90	32	46
	4,78	3,44	0,90	34	49
	4,21	3,69	0,95	32	46
10	17,49	1,48	0,60	53	76
	13,21	1,96	0,60	53	76
	10,13	2,19	0,70	46	66
	7,27	2,67	0,80	40	57
	5,83	2,96	0,90	35	51
	5,02	3,44	0,90	35	51
	4,43	3,69	0,95	34	48
12	20,99	1,48	0,60	64	92

Volume utile (m³)	Dimensions à vide (m)		Hauteur max (m)	Masse à vide (kg) hors équipement	
	Longueur	Largeur		Tissu A	Tissu B
	15,85	1,96	0,60	64	92
	12,16	2,19	0,70	55	79
	8,72	2,67	0,80	48	69
	7,00	2,96	0,90	42	61
	6,02	3,44	0,90	42	61
	5,05	3,69	1,00	38	55
15	26,23	1,48	0,60	80	115
	19,81	1,96	0,60	80	115
	15,20	2,19	0,70	68	98
	10,91	2,67	0,80	60	86
	8,74	2,96	0,90	53	76
	7,52	3,44	0,90	46	66
	6,31	3,69	1,00	41	59
	5,12	4,14	1,10	38	55
	4,77	4,44	1,10	40	58
20	34,98	1,48	0,60	106	153
	26,41	1,96	0,60	106	153
	20,26	2,19	0,70	91	131
	14,54	2,67	0,80	80	115
	11,66	2,96	0,90	71	102
	10,03	3,44	0,90	71	102
	7,65	3,69	1,10	58	83
	6,25	4,14	1,20	53	76
	5,83	4,44	1,20	53	76
25	43,07	1,48	0,60	131	188
	32,52	1,96	0,60	131	188
	24,95	2,19	0,70	112	161
	17,91	2,67	0,80	98	141
	14,36	2,96	0,90	87	126
	12,35	3,44	0,90	87	125
	9,42	3,69	1,10	71	103
	7,11	4,14	1,30	60	87
	6,63	4,44	1,30	60	87
	6,48	4,92	1,30	65	94
	5,69	5,17	1,30	60	87
30	39,03	1,96	0,60	157	226
	29,94	2,19	0,70	134	194
	21,49	2,67	0,80	118	169
	17,23	2,96	0,90	105	151
	14,82	3,44	0,90	105	151
	11,31	3,69	1,10	86	123
	8,53	4,14	1,30	72	104
	7,95	4,44	1,30	72	104
	7,18	4,92	1,30	72	104

Volume utile (m³)	Dimensions à vide (m)		Hauteur max (m)	Masse à vide (kg) hors équipement	
	Longueur	Largeur		Tissu A	Tissu B
	6,58	5,17	1,35	70	100
35	44,86	1,96	0,60	180	260
	34,41	2,19	0,70	155	223
	24,70	2,67	0,80	135	195
	19,80	2,96	0,90	120	173
	17,04	3,44	0,90	120	173
	13,00	3,69	1,10	98	142
	9,80	4,14	1,30	83	120
	9,14	4,44	1,30	83	120
	8,25	4,92	1,30	83	120
	7,56	5,17	1,35	80	115
	6,92	5,65	1,35	80	115
	6,37	5,92	1,40	77	111
40	39,33	2,19	0,70	177	254
	28,23	2,67	0,80	155	223
	22,63	2,96	0,90	137	198
	19,47	3,44	0,90	137	198
	14,85	3,69	1,10	112	162
	11,20	4,14	1,30	95	137
	10,45	4,44	1,30	95	137
	9,43	4,92	1,30	95	137
	8,33	5,17	1,40	88	127
	7,90	5,65	1,35	92	132
	7,02	5,92	1,45	85	123
45	43,61	2,19	0,70	196	282
	31,30	2,67	0,80	171	247
	25,09	2,96	0,90	152	219
	21,59	3,44	0,90	152	219
	16,47	3,69	1,10	125	179
	12,42	4,14	1,30	105	152
	11,58	4,44	1,30	105	152
	10,45	4,92	1,30	105	152
	9,24	5,17	1,40	98	141
	8,45	5,65	1,40	98	141
	7,79	5,92	1,45	95	136
	7,18	6,65	1,45	98	141
50	34,28	2,67	0,80	188	270
	27,48	2,96	0,90	167	240
	23,65	3,44	0,90	167	240
	18,04	3,69	1,10	137	197
	13,60	4,14	1,30	115	166
	12,68	4,44	1,30	115	166
	11,45	4,92	1,30	116	166
	10,12	5,17	1,40	107	154

Volume utile (m³)	Dimensions à vide (m)		Hauteur max (m)	Masse à vide (kg) hors équipement	
	Longueur	Largeur		Tissu A	Tissu B
	9,26	5,65	1,40	107	154
	8,53	5,92	1,45	104	149
	7,86	6,65	1,45	107	154
55	39,66	2,96	0,90	241	347
	31,13	3,44	0,90	220	316
	23,04	3,69	1,10	174	251
	16,73	4,14	1,30	142	204
	15,26	4,44	1,30	139	200
	13,42	4,92	1,30	135	195
	11,81	5,17	1,40	125	180
	10,65	5,65	1,40	123	178
	9,50	5,92	1,50	115	166
	8,91	6,65	1,40	121	175
60	43,15	2,96	0,90	262	377
	33,85	3,44	0,90	239	344
	25,01	3,69	1,10	189	273
	18,13	4,14	1,30	154	222
	16,53	4,44	1,30	151	217
	14,52	4,92	1,30	147	211
	12,76	5,17	1,40	135	195
	10,81	5,65	1,50	125	180
	10,25	5,92	1,50	124	179
	9,03	6,65	1,50	123	177
	8,08	7,40	1,50	123	177
70	39,27	3,44	0,90	277	399
	28,97	3,69	1,10	219	316
	20,94	4,14	1,30	178	256
	19,07	4,44	1,30	174	250
	16,73	4,92	1,30	169	243
	14,68	5,17	1,40	156	224
	13,21	5,65	1,40	153	220
	11,75	5,92	1,50	143	205
	10,32	6,65	1,50	141	203
	9,22	7,40	1,50	140	201
	8,16	8,11	1,55	136	195
80	44,70	3,44	0,90	315	454
	32,92	3,69	1,10	249	359
	23,75	4,14	1,30	202	290
	21,61	4,44	1,30	197	283
	18,93	4,92	1,30	191	275
	16,59	5,17	1,40	176	253
	14,91	5,65	1,40	173	249
	13,24	5,92	1,50	161	231
	11,62	6,65	1,50	158	228

Volume utile (m³)	Dimensions à vide (m)		Hauteur max (m)	Masse à vide (kg) hors équipement	
	Longueur	Largeur		Tissu A	Tissu B
	10,35	7,40	1,50	157	226
	8,89	8,11	1,60	148	213
90	50,13	3,44	0,90	354	509
	36,88	3,69	1,10	279	402
	26,55	4,14	1,30	225	325
	24,15	4,44	1,30	220	317
	21,14	4,92	1,30	213	307
	18,51	5,17	1,40	196	282
	16,61	5,65	1,40	193	277
	14,74	5,92	1,50	179	258
	12,91	6,65	1,50	176	253
	11,15	7,40	1,55	169	244
	9,84	8,11	1,60	164	236
	8,97	8,88	1,60	163	235
100	40,83	3,69	1,10	309	445
	29,36	4,14	1,30	249	359
	26,70	4,44	1,30	243	350
	23,34	4,92	1,30	236	339
	20,42	5,17	1,40	217	312
	17,72	5,65	1,45	205	296
	16,23	5,92	1,50	197	284
	14,20	6,65	1,50	194	279
	12,62	7,40	1,50	192	276
	10,79	8,11	1,60	180	258
	9,83	8,88	1,60	179	258
110	44,79	3,69	1,10	339	488
	32,17	4,14	1,30	273	393
	29,24	4,44	1,30	266	383
	25,55	4,92	1,30	258	371
	22,33	5,17	1,40	237	341
	20,02	5,65	1,40	232	334
	17,73	5,92	1,50	215	310
	15,49	6,65	1,50	211	304
	13,34	7,40	1,55	202	292
	11,74	8,11	1,60	195	281
	10,68	8,88	1,60	195	280
	9,86	9,61	1,60	194	280
120	48,75	3,69	1,10	369	531
	34,98	4,14	1,30	297	428
	31,78	4,44	1,30	289	417
	27,76	4,92	1,30	280	403
	24,25	5,17	1,40	257	370
	21,00	5,65	1,45	243	350
	19,23	5,92	1,50	233	336

Volume utile (m^3)	Dimensions à vide (m)		Hauteur max (m)	Masse à vide (kg) hors équipement	
	Longueur	Largeur		Tissu A	Tissu B
	16,79	6,65	1,50	229	330
	14,44	7,40	1,55	219	315
	12,69	8,11	1,60	211	304
	11,54	8,88	1,60	210	303
	10,64	9,61	1,60	210	302
	9,87	10,36	1,60	210	302
130	37,79	4,14	1,30	321	462
	34,32	4,44	1,30	313	450
	29,96	4,92	1,30	302	435
	26,16	5,17	1,40	277	399
	23,43	5,65	1,40	271	391
	20,72	5,92	1,50	252	362
	18,08	6,65	1,50	247	355
	15,53	7,40	1,55	236	339
	13,65	8,11	1,60	227	327
	12,39	8,88	1,60	226	325
	11,42	9,61	1,60	225	324
	10,58	10,36	1,60	225	324
140	40,60	4,14	1,30	345	496
	36,86	4,44	1,30	336	483
	32,17	4,92	1,30	325	467
	28,08	5,17	1,40	298	429
	25,13	5,65	1,40	291	419
	22,22	5,92	1,50	270	388
	19,37	6,65	1,50	264	380
	16,63	7,40	1,55	252	363
	14,60	8,11	1,60	243	350
	13,25	8,88	1,60	241	347
	12,20	9,61	1,60	240	346
	11,30	10,36	1,60	240	346
	10,57	11,07	1,60	240	346
150	43,40	4,14	1,30	369	531
	39,40	4,44	1,30	359	517
	34,38	4,92	1,30	347	499
	29,99	5,17	1,40	318	458
	26,84	5,65	1,40	311	448
	23,71	5,92	1,50	288	414
	20,66	6,65	1,50	282	406
	17,73	7,40	1,55	269	387
	15,55	8,11	1,60	259	372
	14,10	8,88	1,60	257	370
	12,98	9,61	1,60	256	368
	12,01	10,36	1,60	255	367
	11,23	11,07	1,60	255	367

Volume utile (m^3)	Dimensions à vide (m)		Hauteur max (m)	Masse à vide (kg) hors équipement	
	Longueur	Largeur		Tissu A	Tissu B
160	41,95	4,44	1,30	382	550
	36,58	4,92	1,30	369	531
	31,90	5,17	1,40	338	487
	27,58	5,65	1,45	320	460
	25,21	5,92	1,50	306	441
	21,95	6,65	1,50	299	431
	18,82	7,40	1,55	286	411
	16,50	8,11	1,60	274	395
	14,96	8,88	1,60	272	392
	13,76	9,61	1,60	271	390
	12,73	10,36	1,60	270	389
	11,90	11,07	1,60	270	389
	11,12	11,84	1,60	270	389
170	44,49	4,44	1,30	405	583
	38,79	4,92	1,30	391	563
	33,82	5,17	1,40	359	516
	30,24	5,65	1,40	350	505
	26,70	5,92	1,50	324	467
	23,25	6,65	1,50	317	456
	19,92	7,40	1,55	302	435
	17,45	8,11	1,60	290	418
	15,81	8,88	1,60	288	415
	14,54	9,61	1,60	287	413
	13,44	10,36	1,60	286	411
	12,56	11,07	1,60	285	411
	11,74	11,84	1,60	285	410
180	47,03	4,44	1,30	428	617
	41,00	4,92	1,30	414	596
	35,73	5,17	1,40	379	545
	31,95	5,65	1,40	370	533
	28,20	5,92	1,50	342	493
	24,54	6,65	1,50	335	482
	21,02	7,40	1,55	319	459
	18,40	8,11	1,60	306	441
	16,67	8,88	1,60	304	437
	15,32	9,61	1,60	302	435
	14,16	10,36	1,60	301	433
	13,23	11,07	1,60	300	432
	12,35	11,84	1,60	300	432
190	49,57	4,44	1,30	451	650
	43,20	4,92	1,30	436	628
	37,65	5,17	1,40	399	575
	33,65	5,65	1,40	390	561
	29,69	5,92	1,50	361	519

Volume utile (m³)	Dimensions à vide (m)		Hauteur max (m)	Masse à vide (kg) hors équipement	
	Longueur	Largeur		Tissu A	Tissu B
	25,83	6,65	1,50	352	507
	22,11	7,40	1,55	336	483
	19,35	8,11	1,60	322	463
	17,52	8,88	1,60	319	459
	16,10	9,61	1,60	317	457
	14,87	10,36	1,60	316	455
	13,89	11,07	1,60	315	454
	12,97	11,84	1,60	315	453
	12,21	12,57	1,60	315	453
200	45,41	4,92	1,30	457	658
	39,56	5,17	1,40	419	603
	35,35	5,65	1,40	409	589
	31,19	5,92	1,50	378	544
	27,12	6,65	1,50	369	532
	23,21	7,40	1,55	352	506
	20,30	8,11	1,60	337	485
	18,38	8,88	1,60	334	481
	16,88	9,61	1,60	332	478
	15,59	10,36	1,60	331	476
	14,55	11,07	1,60	330	475
	13,58	11,84	1,60	329	474
	12,79	12,57	1,60	329	474
210	47,62	4,92	1,30	480	690
	41,47	5,17	1,40	439	632
	35,80	5,65	1,45	414	596
	32,68	5,92	1,50	396	570
	28,41	6,65	1,50	387	557
	24,31	7,40	1,55	368	530
	21,26	8,11	1,60	353	508
	19,23	8,88	1,60	350	503
	17,66	9,61	1,60	347	500
	16,31	10,36	1,60	346	498
	15,22	11,07	1,60	345	496
	14,20	11,84	1,60	344	495
	13,36	12,57	1,60	344	495
220	49,82	4,92	1,30	502	722
	43,39	5,17	1,40	459	661
	38,76	5,65	1,40	448	645
	34,18	5,92	1,50	414	596
	29,71	6,65	1,50	404	582
	25,40	7,40	1,55	385	554
	22,21	8,11	1,60	369	531
	20,09	8,88	1,60	365	526
	18,44	9,61	1,60	363	522

Volume utile (m³)	Dimensions à vide (m)		Hauteur max (m)	Masse à vide (kg) hors équipement	
	Longueur	Largeur		Tissu A	Tissu B
	17,02	10,36	1,60	361	520
	15,88	11,07	1,60	360	518
	14,82	11,84	1,60	359	517
	13,94	12,57	1,60	359	516
	13,15	13,32	1,60	359	516
230	45,30	5,17	1,40	479	690
	40,47	5,65	1,40	468	674
	35,67	5,92	1,50	432	622
	31,00	6,65	1,50	422	608
	26,50	7,40	1,55	401	578
	23,16	8,11	1,60	384	554
	20,94	8,88	1,60	381	548
	19,22	9,61	1,60	378	544
	17,74	10,36	1,60	376	542
	16,54	11,07	1,60	375	540
	15,43	11,84	1,60	374	538
	14,52	12,57	1,60	374	538
	13,69	13,32	1,60	373	537
240	47,21	5,17	1,40	500	719
	42,17	5,65	1,40	488	702
	37,17	5,92	1,50	450	649
	32,29	6,65	1,50	440	633
	27,60	7,40	1,55	418	602
	24,11	8,11	1,60	400	576
	21,80	8,88	1,60	396	570
	20,00	9,61	1,60	393	566
	18,45	10,36	1,60	391	563
	17,21	11,07	1,60	390	561
	16,05	11,84	1,60	389	560
	15,09	12,57	1,60	388	559
	14,23	13,32	1,60	388	559
	13,47	14,07	1,60	388	559
250	43,87	5,65	1,40	507	731
	38,67	5,92	1,50	469	675
	33,58	6,65	1,50	457	658
	28,69	7,40	1,55	435	626
	25,06	8,11	1,60	416	599
	22,65	8,88	1,60	412	593
	20,78	9,61	1,60	409	588
	19,17	10,36	1,60	407	585
	17,87	11,07	1,60	405	583
	16,66	11,84	1,60	404	581
	15,67	12,57	1,60	403	580
	14,77	13,32	1,60	403	580

Volume utile (m³)	Dimensions à vide (m)		Hauteur max (m)	Masse à vide (kg) hors équipement	
	Longueur	Largeur		Tissu A	Tissu B
	13,98	14,07	1,60	403	580
260	45,58	5,65	1,40	527	759
	40,16	5,92	1,50	487	701
	34,88	6,65	1,50	475	684
	29,79	7,40	1,55	451	650
	26,01	8,11	1,60	432	622
	23,51	8,88	1,60	427	615
	21,56	9,61	1,60	424	611
	19,88	10,36	1,60	422	607
	18,53	11,07	1,60	420	605
	17,28	11,84	1,60	419	603
	16,24	12,57	1,60	418	602
	15,31	13,32	1,60	417	601
	14,49	14,07	1,60	417	601
270	47,28	5,65	1,40	547	787
	41,66	5,92	1,50	505	727
	36,17	6,65	1,50	492	709
	30,89	7,40	1,55	468	674
	26,96	8,11	1,60	448	644
	24,36	8,88	1,60	443	638
	22,34	9,61	1,60	439	633
	20,60	10,36	1,60	437	629
	19,20	11,07	1,60	435	626
	17,89	11,84	1,60	434	624
	16,82	12,57	1,60	433	623
	15,85	13,32	1,60	432	622
	14,99	14,07	1,60	432	622
280	48,98	5,65	1,40	567	816
	43,15	5,92	1,50	523	753
	37,46	6,65	1,50	510	734
	31,98	7,40	1,55	485	697
	27,91	8,11	1,60	463	667
	25,22	8,88	1,60	458	660
	23,12	9,61	1,60	455	655
	21,31	10,36	1,60	452	651
	19,86	11,07	1,60	450	648
	18,51	11,84	1,60	449	646
	17,39	12,57	1,60	448	644
	16,39	13,32	1,60	447	643
	15,50	14,07	1,60	447	643
	14,73	14,80	1,60	446	643
290	44,65	5,92	1,50	541	779
	38,75	6,65	1,50	528	759
	33,08	7,40	1,55	501	721

Volume utile (m³)	Dimensions à vide (m)		Hauteur max (m)	Masse à vide (kg) hors équipement	
	Longueur	Largeur		Tissu A	Tissu B
	28,87	8,11	1,60	479	690
	26,07	8,88	1,60	474	682
	23,90	9,61	1,60	470	677
	22,03	10,36	1,60	467	673
	20,52	11,07	1,60	465	670
	19,12	11,84	1,60	463	667
	17,97	12,57	1,60	462	666
	16,93	13,32	1,60	462	665
	16,01	14,07	1,60	461	664
	15,22	14,80	1,60	461	664
300	46,14	5,92	1,50	558	804
	40,04	6,65	1,50	544	783
	34,17	7,40	1,55	517	744
	29,82	8,11	1,60	494	711
	26,93	8,88	1,60	489	703
	24,68	9,61	1,60	485	698
	22,75	10,36	1,60	482	693
	21,19	11,07	1,60	479	690
	19,74	11,84	1,60	478	687
	18,54	12,57	1,60	476	686
	17,47	13,32	1,60	475	684
	16,52	14,07	1,60	475	684
	15,70	14,80	1,60	475	683
310	47,64	5,92	1,50	576	830
	41,34	6,65	1,50	562	809
	35,27	7,40	1,55	533	768
	30,77	8,11	1,60	510	734
	27,78	8,88	1,60	504	726
	25,46	9,61	1,60	500	720
	23,46	10,36	1,60	497	715
	21,85	11,07	1,60	494	712
	20,35	11,84	1,60	492	709
	19,12	12,57	1,60	491	707
	18,01	13,32	1,60	490	706
	17,03	14,07	1,60	490	705
	16,18	14,80	1,60	489	704
	15,39	15,55	1,60	489	704
320	42,63	6,65	1,50	579	834
	36,37	7,40	1,55	550	792
	31,72	8,11	1,60	526	757
	28,64	8,88	1,60	520	748
	26,24	9,61	1,60	515	742
	24,18	10,36	1,60	512	737
	22,52	11,07	1,60	509	733

Volume utile (m³)	Dimensions à vide (m)		Hauteur max (m)	Masse à vide (kg) hors équipement	
	Longueur	Largeur		Tissu A	Tissu B
	20,97	11,84	1,60	507	730
	19,69	12,57	1,60	506	728
	18,55	13,32	1,60	505	727
	17,53	14,07	1,60	504	726
	16,66	14,80	1,60	504	725
	15,85	15,55	1,60	504	725
330	43,92	6,65	1,50	597	859
	37,46	7,40	1,55	567	816
	32,67	8,11	1,60	541	779
	29,49	8,88	1,60	535	770
	27,02	9,61	1,60	531	764
	24,89	10,36	1,60	527	759
	23,18	11,07	1,60	524	755
	21,58	11,84	1,60	522	752
	20,27	12,57	1,60	521	750
	19,09	13,32	1,60	520	748
	18,04	14,07	1,60	519	747
	17,14	14,80	1,60	518	746
	16,30	15,55	1,60	518	746
340	45,21	6,65	1,50	614	884
	38,56	7,40	1,55	583	839
	33,62	8,11	1,60	557	802
	30,34	8,88	1,60	551	793
	27,80	9,61	1,60	546	786
	25,61	10,36	1,60	542	780
	23,84	11,07	1,60	539	776
	22,20	11,84	1,60	537	773
	20,85	12,57	1,60	535	771
	19,63	13,32	1,60	534	769
	18,55	14,07	1,60	533	768
	17,62	14,80	1,60	533	767
	16,76	15,55	1,60	533	767
	16,01	16,28	1,60	533	767
350	46,50	6,65	1,50	632	910
	39,66	7,40	1,55	600	863
	34,57	8,11	1,60	573	825
	31,20	8,88	1,60	566	815
	28,58	9,61	1,60	561	808
	26,32	10,36	1,60	557	802
	24,51	11,07	1,60	554	798
	22,81	11,84	1,60	552	795
	21,42	12,57	1,60	550	792
	20,17	13,32	1,60	549	790
	19,06	14,07	1,60	548	789

Volume utile (m^3)	Dimensions à vide (m)		Hauteur max (m)	Masse à vide (kg) hors équipement	
	Longueur	Largeur		Tissu A	Tissu B
	18,10	14,80	1,60	547	788
	17,21	15,55	1,60	547	787
	16,44	16,28	1,60	547	787
360	47,80	6,65	1,50	650	935
	40,75	7,40	1,55	616	887
	35,52	8,11	1,60	589	848
	32,05	8,88	1,60	582	837
	29,36	9,61	1,60	577	830
	27,04	10,36	1,60	572	824
	25,17	11,07	1,60	569	820
	23,43	11,84	1,60	567	816
	22,00	12,57	1,60	565	813
	20,71	13,32	1,60	564	811
	19,57	14,07	1,60	563	810
	18,58	14,80	1,60	562	809
	17,67	15,55	1,60	562	808
	16,87	16,28	1,60	561	808
370	41,85	7,40	1,55	-	911
	36,48	8,11	1,60	-	870
	32,91	8,88	1,60	-	860
	30,14	9,61	1,60	-	852
	27,75	10,36	1,60	-	846
	25,83	11,07	1,60	-	841
	24,04	11,84	1,60	-	837
	22,57	12,57	1,60	-	835
	21,25	13,32	1,60	-	832
	20,07	14,07	1,60	-	831
	19,06	14,80	1,60	-	830
	18,13	15,55	1,60	-	829
	17,31	16,28	1,60	-	829
380	42,95	7,40	1,55	-	935
	37,43	8,11	1,60	-	893
	33,76	8,88	1,60	-	882
	30,92	9,61	1,60	-	874
	28,47	10,36	1,60	-	868
	26,50	11,07	1,60	-	863
	24,66	11,84	1,60	-	859
	23,15	12,57	1,60	-	856
	21,78	13,32	1,60	-	854
	20,58	14,07	1,60	-	852
	19,54	14,80	1,60	-	851
	18,58	15,55	1,60	-	850
	17,74	16,28	1,60	-	850
390	44,04	7,40	1,55	-	959

Volume utile (m³)	Dimensions à vide (m)		Hauteur max (m)	Masse à vide (kg) hors équipement	
	Longueur	Largeur		Tissu A	Tissu B
	38,38	8,11	1,60	-	916
	34,62	8,88	1,60	-	904
	31,70	9,61	1,60	-	896
	29,18	10,36	1,60	-	889
	27,16	11,07	1,60	-	885
	25,27	11,84	1,60	-	880
	23,72	12,57	1,60	-	877
	22,32	13,32	1,60	-	875
	21,09	14,07	1,60	-	873
	20,02	14,80	1,60	-	872
	19,04	15,55	1,60	-	871
	18,17	16,28	1,60	-	870
	17,35	17,05	1,60	-	870
400	45,14	7,40	1,55	-	981
	39,33	8,11	1,60	-	937
	35,47	8,88	1,60	-	925
	32,48	9,61	1,60	-	916
	29,90	10,36	1,60	-	910
	27,82	11,07	1,60	-	904
	25,89	11,84	1,60	-	900
	24,30	12,57	1,60	-	897
	22,86	13,32	1,60	-	894
	21,60	14,07	1,60	-	892
	20,50	14,80	1,60	-	891
	19,49	15,55	1,60	-	890
	18,60	16,28	1,60	-	889
	17,76	17,05	1,60	-	889
410	46,24	7,40	1,55	-	1005
	40,28	8,11	1,60	-	959
	36,33	8,88	1,60	-	947
	33,26	9,61	1,60	-	938
	30,62	10,36	1,60	-	931
	28,49	11,07	1,60	-	926
	26,50	11,84	1,60	-	921
	24,87	12,57	1,60	-	918
	23,40	13,32	1,60	-	915
	22,11	14,07	1,60	-	913
	20,98	14,80	1,60	-	912
	19,95	15,55	1,60	-	911
	19,04	16,28	1,60	-	910
	18,17	17,05	1,60	-	910
	17,44	17,76	1,60	-	910
420	47,33	7,40	1,55	-	1028
	42,55	8,11	1,55	-	1013

Volume utile (m³)	Dimensions à vide (m)		Hauteur max (m)	Masse à vide (kg) hors équipement	
	Longueur	Largeur		Tissu A	Tissu B
	37,18	8,88	1,60	-	970
	34,04	9,61	1,60	-	960
	31,33	10,36	1,60	-	953
	29,15	11,07	1,60	-	948
	27,12	11,84	1,60	-	943
	25,45	12,57	1,60	-	939
	23,94	13,32	1,60	-	936
	22,61	14,07	1,60	-	934
	21,46	14,80	1,60	-	933
	20,40	15,55	1,60	-	932
	19,47	16,28	1,60	-	931
	18,58	17,05	1,60	-	930
	17,84	17,76	1,60	-	930
430	48,43	7,40	1,55	-	1052
	42,18	8,11	1,60	-	1005
	38,04	8,88	1,60	-	992
	34,82	9,61	1,60	-	982
	32,05	10,36	1,60	-	975
	29,82	11,07	1,60	-	969
	27,73	11,84	1,60	-	964
	26,02	12,57	1,60	-	961
	24,48	13,32	1,60	-	958
	23,12	14,07	1,60	-	955
	21,94	14,80	1,60	-	954
	20,86	15,55	1,60	-	952
	19,90	16,28	1,60	-	951
	18,99	17,05	1,60	-	951
	18,23	17,76	1,60	-	951
440	43,13	8,11	1,60	-	1027
	38,89	8,88	1,60	-	1014
	35,60	9,61	1,60	-	1004
	32,76	10,36	1,60	-	997
	30,48	11,07	1,60	-	991
	28,35	11,84	1,60	-	986
	26,60	12,57	1,60	-	982
	25,02	13,32	1,60	-	979
	23,63	14,07	1,60	-	976
	22,42	14,80	1,60	-	974
	21,31	15,55	1,60	-	973
	20,34	16,28	1,60	-	972
	19,41	17,05	1,60	-	972
	18,63	17,76	1,60	-	971
450	44,08	8,11	1,60	-	1050
	39,75	8,88	1,60	-	1036

Volume utile (m³)	Dimensions à vide (m)		Hauteur max (m)	Masse à vide (kg) hors équipement	
	Longueur	Largeur		Tissu A	Tissu B
	36,38	9,61	1,60	-	1026
	33,48	10,36	1,60	-	1018
	31,14	11,07	1,60	-	1012
	28,97	11,84	1,60	-	1007
	27,18	12,57	1,60	-	1003
	25,56	13,32	1,60	-	1000
	24,14	14,07	1,60	-	997
	22,90	14,80	1,60	-	995
	21,77	15,55	1,60	-	994
	20,77	16,28	1,60	-	993
	19,82	17,05	1,60	-	992
	19,02	17,76	1,60	-	992
460	45,04	8,11	1,60	-	1072
	40,60	8,88	1,60	-	1059
	37,16	9,61	1,60	-	1048
	34,19	10,36	1,60	-	1040
	31,81	11,07	1,60	-	1034
	29,58	11,84	1,60	-	1028
	27,75	12,57	1,60	-	1024
	26,10	13,32	1,60	-	1021
	24,65	14,07	1,60	-	1018
	23,38	14,80	1,60	-	1016
	22,22	15,55	1,60	-	1015
	21,20	16,28	1,60	-	1014
	20,23	17,05	1,60	-	1013
	19,41	17,76	1,60	-	1012
	18,61	18,52	1,60	-	1012
470	45,99	8,11	1,60	-	1095
	41,46	8,88	1,60	-	1081
	37,94	9,61	1,60	-	1071
	34,91	10,36	1,60	-	1062
	32,47	11,07	1,60	-	1055
	30,20	11,84	1,60	-	1050
	28,33	12,57	1,60	-	1046
	26,64	13,32	1,60	-	1042
	25,15	14,07	1,60	-	1039
	23,87	14,80	1,60	-	1037
	22,68	15,55	1,60	-	1035
	21,64	16,28	1,60	-	1034
	20,64	17,05	1,60	-	1033
	19,81	17,76	1,60	-	1033
	18,99	18,52	1,60	-	1033
480	42,31	8,88	1,60	-	1103
	38,72	9,61	1,60	-	1093

Volume utile (m³)	Dimensions à vide (m)		Hauteur max (m)	Masse à vide (kg) hors équipement	
	Longueur	Largeur		Tissu A	Tissu B
	35,62	10,36	1,60	-	1084
	33,13	11,07	1,60	-	1077
	30,81	11,84	1,60	-	1071
	28,90	12,57	1,60	-	1067
	27,18	13,32	1,60	-	1063
	25,66	14,07	1,60	-	1060
	24,35	14,80	1,60	-	1058
	23,13	15,55	1,60	-	1056
	22,07	16,28	1,60	-	1055
	21,05	17,05	1,60	-	1054
	20,20	17,76	1,60	-	1054
	19,37	18,52	1,60	-	1053
490	43,17	8,88	1,60	-	1126
	39,50	9,61	1,60	-	1115
	36,34	10,36	1,60	-	1105
	33,80	11,07	1,60	-	1099
	31,43	11,84	1,60	-	1093
	29,48	12,57	1,60	-	1088
	27,72	13,32	1,60	-	1084
	26,17	14,07	1,60	-	1081
	24,83	14,80	1,60	-	1079
	23,59	15,55	1,60	-	1077
	22,50	16,28	1,60	-	1076
	21,47	17,05	1,60	-	1075
	20,60	17,76	1,60	-	1074
	19,75	18,52	1,60	-	1074
500	44,02	8,88	1,60	-	1146
	40,28	9,61	1,60	-	1134
	37,06	10,36	1,60	-	1125
	34,46	11,07	1,60	-	1118
	32,04	11,84	1,60	-	1112
	30,05	12,57	1,60	-	1107
	28,26	13,32	1,60	-	1103
	26,68	14,07	1,60	-	1100
	25,31	14,80	1,60	-	1098
	24,04	15,55	1,60	-	1096
	22,94	16,28	1,60	-	1094
	21,88	17,05	1,60	-	1093
	20,99	17,76	1,60	-	1093
	20,12	18,52	1,60	-	1092
	19,37	19,24	1,60	-	1092
510	44,88	8,88	1,60	-	1168
	41,06	9,61	1,60	-	1156
	37,77	10,36	1,60	-	1147

Volume utile (m³)	Dimensions à vide (m)		Hauteur max (m)	Masse à vide (kg) hors équipement	
	Longueur	Largeur		Tissu A	Tissu B
	35,12	11,07	1,60	-	1140
	32,66	11,84	1,60	-	1133
	30,63	12,57	1,60	-	1128
	28,80	13,32	1,60	-	1124
	27,19	14,07	1,60	-	1121
	25,79	14,80	1,60	-	1119
	24,50	15,55	1,60	-	1117
	23,37	16,28	1,60	-	1115
	22,29	17,05	1,60	-	1114
	21,39	17,76	1,60	-	1113
	20,50	18,52	1,60	-	1113
	19,73	19,24	1,60	-	1113
520	45,73	8,88	1,60	-	1190
	41,84	9,61	1,60	-	1178
	38,49	10,36	1,60	-	1169
	35,79	11,07	1,60	-	1161
	33,27	11,84	1,60	-	1155
	31,20	12,57	1,60	-	1150
	29,34	13,32	1,60	-	1145
	27,69	14,07	1,60	-	1142
	26,27	14,80	1,60	-	1139
	24,95	15,55	1,60	-	1137
	23,80	16,28	1,60	-	1136
	22,70	17,05	1,60	-	1135
	21,78	17,76	1,60	-	1134
	20,88	18,52	1,60	-	1133
	20,09	19,24	1,60	-	1133
530	46,59	8,88	1,60	-	1213
	42,62	9,61	1,60	-	1200
	39,20	10,36	1,60	-	1190
	36,45	11,07	1,60	-	1183
	33,89	11,84	1,60	-	1176
	31,78	12,57	1,60	-	1171
	29,88	13,32	1,60	-	1166
	28,20	14,07	1,60	-	1163
	26,75	14,80	1,60	-	1160
	25,41	15,55	1,60	-	1158
	24,24	16,28	1,60	-	1156
	23,11	17,05	1,60	-	1155
	22,17	17,76	1,60	-	1154
	21,25	18,52	1,60	-	1154
	20,45	19,24	1,60	-	1153
540	47,44	8,88	1,60	-	1235
	43,40	9,61	1,60	-	1222

Volume utile (m³)	Dimensions à vide (m)		Hauteur max (m)	Masse à vide (kg) hors équipement	
	Longueur	Largeur		Tissu A	Tissu B
	39,92	10,36	1,60	-	1212
	37,12	11,07	1,60	-	1204
	34,50	11,84	1,60	-	1197
	32,35	12,57	1,60	-	1192
	30,42	13,32	1,60	-	1188
	28,71	14,07	1,60	-	1184
	27,23	14,80	1,60	-	1181
	25,87	15,55	1,60	-	1179
	24,67	16,28	1,60	-	1177
	23,53	17,05	1,60	-	1176
	22,57	17,76	1,60	-	1175
	21,63	18,52	1,60	-	1174
	20,81	19,24	1,60	-	1174
550	48,30	8,88	1,60	-	1257
	44,18	9,61	1,60	-	1244
	40,63	10,36	1,60	-	1234
	37,78	11,07	1,60	-	1226
	35,12	11,84	1,60	-	1219
	32,93	12,57	1,60	-	1213
	30,96	13,32	1,60	-	1209
	29,22	14,07	1,60	-	1205
	27,71	14,80	1,60	-	1202
	26,32	15,55	1,60	-	1200
	25,10	16,28	1,60	-	1198
	23,94	17,05	1,60	-	1196
	22,96	17,76	1,60	-	1195
	22,01	18,52	1,60	-	1195
	21,18	19,24	1,60	-	1194
560	49,15	8,88	1,60	-	1279
	44,96	9,61	1,60	-	1266
	41,35	10,36	1,60	-	1256
	38,44	11,07	1,60	-	1247
	35,73	11,84	1,60	-	1240
	33,51	12,57	1,60	-	1234
	31,50	13,32	1,60	-	1230
	29,73	14,07	1,60	-	1226
	28,19	14,80	1,60	-	1223
	26,78	15,55	1,60	-	1220
	25,53	16,28	1,60	-	1218
	24,35	17,05	1,60	-	1217
	23,36	17,76	1,60	-	1216
	22,38	18,52	1,60	-	1215
	21,54	19,24	1,60	-	1215
570	45,74	9,61	1,60	-	1288

Volume utile (m³)	Dimensions à vide (m)		Hauteur max (m)	Masse à vide (kg) hors équipement	
	Longueur	Largeur		Tissu A	Tissu B
	42,06	10,36	1,60	-	1277
	39,11	11,07	1,60	-	1269
	36,35	11,84	1,60	-	1261
	34,08	12,57	1,60	-	1256
	32,04	13,32	1,60	-	1251
	30,23	14,07	1,60	-	1247
	28,67	14,80	1,60	-	1244
	27,23	15,55	1,60	-	1241
	25,97	16,28	1,60	-	1239
	24,76	17,05	1,60	-	1237
	23,75	17,76	1,60	-	1236
	22,76	18,52	1,60	-	1235
	21,90	19,24	1,60	-	1235
580	46,52	9,61	1,60	-	1310
	42,78	10,36	1,60	-	1299
	39,77	11,07	1,60	-	1290
	36,96	11,84	1,60	-	1283
	34,66	12,57	1,60	-	1277
	32,58	13,32	1,60	-	1272
	30,74	14,07	1,60	-	1268
	29,15	14,80	1,60	-	1265
	27,69	15,55	1,60	-	1262
	26,40	16,28	1,60	-	1260
	25,17	17,05	1,60	-	1258
	24,15	17,76	1,60	-	1257
	23,14	18,52	1,60	-	1256
	22,26	19,24	1,60	-	1255
590	47,30	9,61	1,60	-	1332
	43,49	10,36	1,60	-	1321
	40,43	11,07	1,60	-	1312
	37,58	11,84	1,60	-	1304
	35,23	12,57	1,60	-	1298
	33,12	13,32	1,60	-	1293
	31,25	14,07	1,60	-	1289
	29,63	14,80	1,60	-	1285
	28,14	15,55	1,60	-	1283
	26,83	16,28	1,60	-	1280
	25,59	17,05	1,60	-	1279
	24,54	17,76	1,60	-	1277
	23,51	18,52	1,60	-	1276
	22,62	19,24	1,60	-	1276
	21,00	20,72	1,60	-	1275
600	48,08	9,61	1,60	-	1354
	44,21	10,36	1,60	-	1342

Volume utile (m³)	Dimensions à vide (m)		Hauteur max (m)	Masse à vide (kg) hors équipement	
	Longueur	Largeur		Tissu A	Tissu B
	41,10	11,07	1,60	-	1333
	38,19	11,84	1,60	-	1325
	35,81	12,57	1,60	-	1319
	33,66	13,32	1,60	-	1314
	31,76	14,07	1,60	-	1310
	30,11	14,80	1,60	-	1306
	28,60	15,55	1,60	-	1303
	27,27	16,28	1,60	-	1301
	26,00	17,05	1,60	-	1299
	24,93	17,76	1,60	-	1298
	23,89	18,52	1,60	-	1297
	22,98	19,24	1,60	-	1296
	21,33	20,72	1,60	-	1295
610	48,86	9,61	1,60	-	1376
	44,93	10,36	1,60	-	1364
	41,76	11,07	1,60	-	1355
	38,81	11,84	1,60	-	1347
	36,38	12,57	1,60	-	1340
	34,20	13,32	1,60	-	1335
	32,27	14,07	1,60	-	1331
	30,59	14,80	1,60	-	1327
	29,05	15,55	1,60	-	1324
	27,70	16,28	1,60	-	1322
	26,41	17,05	1,60	-	1320
	25,33	17,76	1,60	-	1318
	24,27	18,52	1,60	-	1317
	23,35	19,24	1,60	-	1317
	21,67	20,72	1,60	-	1316
620	45,64	10,36	1,60	-	1386
	42,42	11,07	1,60	-	1377
	39,42	11,84	1,60	-	1368
	36,96	12,57	1,60	-	1362
	34,74	13,32	1,60	-	1356
	32,77	14,07	1,60	-	1352
	31,07	14,80	1,60	-	1348
	29,51	15,55	1,60	-	1345
	28,13	16,28	1,60	-	1342
	26,82	17,05	1,60	-	1340
	25,72	17,76	1,60	-	1339
	24,64	18,52	1,60	-	1338
	23,71	19,24	1,60	-	1337
	22,00	20,72	1,60	-	1336
630	46,36	10,36	1,60	-	1408
	43,09	11,07	1,60	-	1398

Volume utile (m³)	Dimensions à vide (m)		Hauteur max (m)	Masse à vide (kg) hors équipement	
	Longueur	Largeur		Tissu A	Tissu B
	40,04	11,84	1,60	-	1389
	37,53	12,57	1,60	-	1383
	35,27	13,32	1,60	-	1377
	33,28	14,07	1,60	-	1372
	31,55	14,80	1,60	-	1369
	29,96	15,55	1,60	-	1366
	28,57	16,28	1,60	-	1363
	27,23	17,05	1,60	-	1361
	26,12	17,76	1,60	-	1359
	25,02	18,52	1,60	-	1358
	24,07	19,24	1,60	-	1357
	22,33	20,72	1,60	-	1356
	21,55	21,47	1,60	-	1356
640	47,07	10,36	1,60	-	1429
	43,75	11,07	1,60	-	1420
	40,65	11,84	1,60	-	1411
	38,11	12,57	1,60	-	1404
	35,81	13,32	1,60	-	1398
	33,79	14,07	1,60	-	1393
	32,03	14,80	1,60	-	1390
	30,42	15,55	1,60	-	1386
	29,00	16,28	1,60	-	1384
	27,65	17,05	1,60	-	1382
	26,51	17,76	1,60	-	1380
	25,40	18,52	1,60	-	1379
	24,43	19,24	1,60	-	1378
	22,67	20,72	1,60	-	1377
	21,87	21,47	1,60	-	1377
650	47,79	10,36	1,60	-	1451
	44,42	11,07	1,60	-	1441
	41,27	11,84	1,60	-	1432
	38,68	12,57	1,60	-	1425
	36,35	13,32	1,60	-	1419
	34,30	14,07	1,60	-	1414
	32,51	14,80	1,60	-	1410
	30,87	15,55	1,60	-	1407
	29,43	16,28	1,60	-	1404
	28,06	17,05	1,60	-	1402
	26,90	17,76	1,60	-	1401
	25,77	18,52	1,60	-	1399
	24,79	19,24	1,60	-	1398
	23,00	20,72	1,60	-	1397
	22,20	21,47	1,60	-	1397
660	48,50	10,36	1,60	-	1473

Volume utile (m^3)	Dimensions à vide (m)		Hauteur max (m)	Masse à vide (kg) hors équipement	
	Longueur	Largeur		Tissu A	Tissu B
	45,08	11,07	1,60	-	1463
	41,89	11,84	1,60	-	1454
	39,26	12,57	1,60	-	1446
	36,89	13,32	1,60	-	1440
	34,81	14,07	1,60	-	1435
	33,00	14,80	1,60	-	1431
	31,33	15,55	1,60	-	1428
	29,87	16,28	1,60	-	1425
	28,47	17,05	1,60	-	1423
	27,30	17,76	1,60	-	1421
	26,15	18,52	1,60	-	1420
	25,15	19,24	1,60	-	1419
	23,34	20,72	1,60	-	1417
	22,52	21,47	1,60	-	1417
670	49,22	10,36	1,60	-	1495
	45,74	11,07	1,60	-	1484
	42,50	11,84	1,60	-	1475
	39,84	12,57	1,60	-	1468
	37,43	13,32	1,60	-	1461
	35,31	14,07	1,60	-	1456
	33,48	14,80	1,60	-	1452
	31,78	15,55	1,60	-	1449
	30,30	16,28	1,60	-	1446
	28,88	17,05	1,60	-	1443
	27,69	17,76	1,60	-	1442
	26,53	18,52	1,60	-	1440
	25,52	19,24	1,60	-	1439
	23,67	20,72	1,60	-	1438
	22,84	21,47	1,60	-	1437
680	46,41	11,07	1,60	-	1506
	43,12	11,84	1,60	-	1496
	40,41	12,57	1,60	-	1489
	37,97	13,32	1,60	-	1482
	35,82	14,07	1,60	-	1477
	33,96	14,80	1,60	-	1473
	32,24	15,55	1,60	-	1469
	30,73	16,28	1,60	-	1466
	29,29	17,05	1,60	-	1464
	28,09	17,76	1,60	-	1462
	26,91	18,52	1,60	-	1460
	25,88	19,24	1,60	-	1459
	24,01	20,72	1,60	-	1458
	23,16	21,47	1,60	-	1458
690	47,07	11,07	1,60	-	1527

Volume utile (m³)	Dimensions à vide (m)		Hauteur max (m)	Masse à vide (kg) hors équipement	
	Longueur	Largeur		Tissu A	Tissu B
	43,73	11,84	1,60	-	1518
	40,99	12,57	1,60	-	1510
	38,51	13,32	1,60	-	1504
	36,33	14,07	1,60	-	1498
	34,44	14,80	1,60	-	1494
	32,69	15,55	1,60	-	1490
	31,17	16,28	1,60	-	1487
	29,71	17,05	1,60	-	1485
	28,48	17,76	1,60	-	1483
	27,28	18,52	1,60	-	1481
	26,24	19,24	1,60	-	1480
	24,34	20,72	1,60	-	1478
	23,48	21,47	1,60	-	1478
700	47,73	11,07	1,60	-	1549
	44,35	11,84	1,60	-	1539
	41,56	12,57	1,60	-	1531
	39,05	13,32	1,60	-	1525
	36,84	14,07	1,60	-	1519
	34,92	14,80	1,60	-	1515
	33,15	15,55	1,60	-	1511
	31,60	16,28	1,60	-	1508
	30,12	17,05	1,60	-	1505
	28,88	17,76	1,60	-	1503
	27,66	18,52	1,60	-	1501
	26,60	19,24	1,60	-	1500
	24,67	20,72	1,60	-	1498
	23,80	21,47	1,60	-	1498
710	48,40	11,07	1,60	-	1570
	44,96	11,84	1,60	-	1560
	42,14	12,57	1,60	-	1552
	39,59	13,32	1,60	-	1546
	37,35	14,07	1,60	-	1540
	35,40	14,80	1,60	-	1536
	33,60	15,55	1,60	-	1532
	32,03	16,28	1,60	-	1528
	30,53	17,05	1,60	-	1526
	29,27	17,76	1,60	-	1524
	28,04	18,52	1,60	-	1522
	26,96	19,24	1,60	-	1521
	25,01	20,72	1,60	-	1519
	24,13	21,47	1,60	-	1518
	23,33	22,20	1,60	-	1518
720	49,06	11,07	1,60	-	1592
	45,58	11,84	1,60	-	1582

Volume utile (m³)	Dimensions à vide (m)		Hauteur max (m)	Masse à vide (kg) hors équipement	
	Longueur	Largeur		Tissu A	Tissu B
	42,71	12,57	1,60	-	1574
	40,13	13,32	1,60	-	1567
	37,85	14,07	1,60	-	1561
	35,88	14,80	1,60	-	1556
	34,06	15,55	1,60	-	1552
	32,46	16,28	1,60	-	1549
	30,94	17,05	1,60	-	1546
	29,66	17,76	1,60	-	1544
	28,41	18,52	1,60	-	1542
	27,33	19,24	1,60	-	1541
	25,34	20,72	1,60	-	1539
	24,45	21,47	1,60	-	1539
	23,64	22,20	1,60	-	1538
730	46,19	11,84	1,60	-	1603
	43,29	12,57	1,60	-	1595
	40,67	13,32	1,60	-	1588
	38,36	14,07	1,60	-	1582
	36,36	14,80	1,60	-	1577
	34,52	15,55	1,60	-	1573
	32,90	16,28	1,60	-	1570
	31,35	17,05	1,60	-	1567
	30,06	17,76	1,60	-	1565
	28,79	18,52	1,60	-	1563
	27,69	19,24	1,60	-	1561
	25,68	20,72	1,60	-	1559
	24,77	21,47	1,60	-	1559
	23,95	22,20	1,60	-	1558
740	46,81	11,84	1,60	-	1624
	43,86	12,57	1,60	-	1616
	41,21	13,32	1,60	-	1609
	38,87	14,07	1,60	-	1603
	36,84	14,80	1,60	-	1598
	34,97	15,55	1,60	-	1594
	33,33	16,28	1,60	-	1590
	31,77	17,05	1,60	-	1587
	30,45	17,76	1,60	-	1585
	29,17	18,52	1,60	-	1583
	28,05	19,24	1,60	-	1582
	26,01	20,72	1,60	-	1580
	25,09	21,47	1,60	-	1579
	24,26	22,20	1,60	-	1579
750	47,42	11,84	1,60	-	1646
	44,44	12,57	1,60	-	1637
	41,75	13,32	1,60	-	1630

Volume utile (m³)	Dimensions à vide (m)		Hauteur max (m)	Masse à vide (kg) hors équipement	
	Longueur	Largeur		Tissu A	Tissu B
	39,38	14,07	1,60	-	1624
	37,32	14,80	1,60	-	1619
	35,43	15,55	1,60	-	1615
	33,76	16,28	1,60	-	1611
	32,18	17,05	1,60	-	1608
	30,85	17,76	1,60	-	1606
	29,54	18,52	1,60	-	1604
	28,41	19,24	1,60	-	1602
	26,34	20,72	1,60	-	1600
	25,41	21,47	1,60	-	1599
	24,57	22,20	1,60	-	1599
760	48,04	11,84	1,60	-	1667
	45,01	12,57	1,60	-	1658
	42,29	13,32	1,60	-	1651
	39,89	14,07	1,60	-	1645
	37,80	14,80	1,60	-	1640
	35,88	15,55	1,60	-	1635
	34,20	16,28	1,60	-	1632
	32,59	17,05	1,60	-	1629
	31,24	17,76	1,60	-	1626
	29,92	18,52	1,60	-	1624
	28,77	19,24	1,60	-	1623
	26,68	20,72	1,60	-	1620
	25,74	21,47	1,60	-	1619
	24,88	22,20	1,60	-	1619
	24,08	22,94	1,60	-	1619
770	45,59	12,57	1,60	-	1680
	42,83	13,32	1,60	-	1672
	40,39	14,07	1,60	-	1666
	38,28	14,80	1,60	-	1661
	36,34	15,55	1,60	-	1656
	34,63	16,28	1,60	-	1652
	33,00	17,05	1,60	-	1649
	31,64	17,76	1,60	-	1647
	30,30	18,52	1,60	-	1645
	29,13	19,24	1,60	-	1643
	27,01	20,72	1,60	-	1641
	26,06	21,47	1,60	-	1640
	25,19	22,20	1,60	-	1639
	24,38	22,94	1,60	-	1639
	23,61	23,68	1,60	-	1639
780	46,16	12,57	1,60	-	1701
	43,37	13,32	1,60	-	1693
	40,90	14,07	1,60	-	1687

Volume utile (m³)	Dimensions à vide (m)		Hauteur max (m)	Masse à vide (kg) hors équipement	
	Longueur	Largeur		Tissu A	Tissu B
	38,76	14,80	1,60	-	1681
	36,79	15,55	1,60	-	1677
	35,06	16,28	1,60	-	1673
	33,41	17,05	1,60	-	1670
	32,03	17,76	1,60	-	1667
	30,67	18,52	1,60	-	1665
	29,50	19,24	1,60	-	1663
	27,35	20,72	1,60	-	1661
	26,38	21,47	1,60	-	1660
	25,50	22,20	1,60	-	1659
	24,68	22,94	1,60	-	1659
	23,90	23,68	1,60	-	1659
790	46,74	12,57	1,60	-	1722
	43,91	13,32	1,60	-	1714
	41,41	14,07	1,60	-	1708
	39,24	14,80	1,60	-	1702
	37,25	15,55	1,60	-	1698
	35,50	16,28	1,60	-	1694
	33,83	17,05	1,60	-	1690
	32,42	17,76	1,60	-	1688
	31,05	18,52	1,60	-	1685
	29,86	19,24	1,60	-	1684
	27,68	20,72	1,60	-	1681
	26,70	21,47	1,60	-	1680
	25,81	22,20	1,60	-	1680
	24,98	22,94	1,60	-	1679
	24,19	23,68	1,60	-	1679
800	47,32	12,57	1,60	-	1743
	44,45	13,32	1,60	-	1735
	41,92	14,07	1,60	-	1729
	39,72	14,80	1,60	-	1723
	37,70	15,55	1,60	-	1718
	35,93	16,28	1,60	-	1714
	34,24	17,05	1,60	-	1711
	32,82	17,76	1,60	-	1708
	31,43	18,52	1,60	-	1706
	30,22	19,24	1,60	-	1704
	28,02	20,72	1,60	-	1701
	27,02	21,47	1,60	-	1700
	26,12	22,20	1,60	-	1700
	25,28	22,94	1,60	-	1699
	24,48	23,68	1,60	-	1699
810	47,89	12,57	1,60	-	1764
	44,99	13,32	1,60	-	1756

Volume utile (m^3)	Dimensions à vide (m)		Hauteur max (m)	Masse à vide (kg) hors équipement	
	Longueur	Largeur		Tissu A	Tissu B
	42,42	14,07	1,60	-	1750
	40,20	14,80	1,60	-	1744
	38,16	15,55	1,60	-	1739
	36,36	16,28	1,60	-	1735
	34,65	17,05	1,60	-	1732
	33,21	17,76	1,60	-	1729
	31,80	18,52	1,60	-	1726
	30,58	19,24	1,60	-	1725
	28,35	20,72	1,60	-	1722
	27,34	21,47	1,60	-	1721
	26,43	22,20	1,60	-	1720
	25,58	22,94	1,60	-	1720
	24,77	23,68	1,60	-	1719
820	48,47	12,57	1,60	-	1786
	45,53	13,32	1,60	-	1777
	42,93	14,07	1,60	-	1771
	40,68	14,80	1,60	-	1765
	38,61	15,55	1,60	-	1760
	36,80	16,28	1,60	-	1756
	35,06	17,05	1,60	-	1752
	33,61	17,76	1,60	-	1749
	32,18	18,52	1,60	-	1747
	30,94	19,24	1,60	-	1745
	28,68	20,72	1,60	-	1742
	27,67	21,47	1,60	-	1741
	26,75	22,20	1,60	-	1740
	25,88	22,94	1,60	-	1740
	25,06	23,68	1,60	-	1740
830	46,07	13,32	1,60	-	1798
	43,44	14,07	1,60	-	1791
	41,16	14,80	1,60	-	1786
	39,07	15,55	1,60	-	1781
	37,23	16,28	1,60	-	1776
	35,47	17,05	1,60	-	1773
	34,00	17,76	1,60	-	1770
	32,56	18,52	1,60	-	1767
	31,30	19,24	1,60	-	1765
	29,02	20,72	1,60	-	1762
	27,99	21,47	1,60	-	1761
	27,06	22,20	1,60	-	1760
	26,18	22,94	1,60	-	1760
	25,35	23,68	1,60	-	1760
840	46,61	13,32	1,60	-	1820
	43,95	14,07	1,60	-	1812

Volume utile (m³)	Dimensions à vide (m)		Hauteur max (m)	Masse à vide (kg) hors équipement	
	Longueur	Largeur		Tissu A	Tissu B
	41,64	14,80	1,60	-	1806
	39,52	15,55	1,60	-	1801
	37,66	16,28	1,60	-	1797
	35,89	17,05	1,60	-	1793
	34,39	17,76	1,60	-	1790
	32,94	18,52	1,60	-	1788
	31,67	19,24	1,60	-	1786
	29,35	20,72	1,60	-	1783
	28,31	21,47	1,60	-	1781
	27,37	22,20	1,60	-	1781
	26,48	22,94	1,60	-	1780
	25,64	23,68	1,60	-	1780
850	47,15	13,32	1,60	-	1841
	44,46	14,07	1,60	-	1833
	42,13	14,80	1,60	-	1827
	39,98	15,55	1,60	-	1822
	38,10	16,28	1,60	-	1818
	36,30	17,05	1,60	-	1814
	34,79	17,76	1,60	-	1811
	33,31	18,52	1,60	-	1808
	32,03	19,24	1,60	-	1806
	29,69	20,72	1,60	-	1803
	28,63	21,47	1,60	-	1802
	27,68	22,20	1,60	-	1801
	26,78	22,94	1,60	-	1800
	25,93	23,68	1,60	-	1800
860	47,69	13,32	1,60	-	1862
	44,96	14,07	1,60	-	1854
	42,61	14,80	1,60	-	1848
	40,43	15,55	1,60	-	1843
	38,53	16,28	1,60	-	1838
	36,71	17,05	1,60	-	1835
	35,18	17,76	1,60	-	1831
	33,69	18,52	1,60	-	1829
	32,39	19,24	1,60	-	1827
	30,02	20,72	1,60	-	1823
	28,95	21,47	1,60	-	1822
	27,99	22,20	1,60	-	1821
	27,08	22,94	1,60	-	1820
	26,22	23,68	1,60	-	1820
870	48,23	13,32	1,60	-	1883
	45,47	14,07	1,60	-	1875
	43,09	14,80	1,60	-	1869
	40,89	15,55	1,60	-	1864

Volume utile (m³)	Dimensions à vide (m)		Hauteur max (m)	Masse à vide (kg) hors équipement	
	Longueur	Largeur		Tissu A	Tissu B
	38,96	16,28	1,60	-	1859
	37,12	17,05	1,60	-	1855
	35,58	17,76	1,60	-	1852
	34,07	18,52	1,60	-	1849
	32,75	19,24	1,60	-	1847
	30,36	20,72	1,60	-	1843
	29,28	21,47	1,60	-	1842
	28,30	22,20	1,60	-	1841
	27,38	22,94	1,60	-	1841
	26,51	23,68	1,60	-	1840
880	48,77	13,32	1,60	-	1904
	45,98	14,07	1,60	-	1896
	43,57	14,80	1,60	-	1890
	41,34	15,55	1,60	-	1884
	39,39	16,28	1,60	-	1880
	37,53	17,05	1,60	-	1876
	35,97	17,76	1,60	-	1872
	34,44	18,52	1,60	-	1870
	33,11	19,24	1,60	-	1867
	30,69	20,72	1,60	-	1864
	29,60	21,47	1,60	-	1862
	28,61	22,20	1,60	-	1862
	27,68	22,94	1,60	-	1861
	26,80	23,68	1,60	-	1860
890	46,49	14,07	1,60	-	1917
	44,05	14,80	1,60	-	1911
	41,80	15,55	1,60	-	1905
	39,83	16,28	1,60	-	1900
	37,95	17,05	1,60	-	1896
	36,37	17,76	1,60	-	1893
	34,82	18,52	1,60	-	1890
	33,47	19,24	1,60	-	1888
	31,02	20,72	1,60	-	1884
	29,92	21,47	1,60	-	1883
	28,92	22,20	1,60	-	1882
	27,98	22,94	1,60	-	1881
	27,09	23,68	1,60	-	1880
900	47,00	14,07	1,60	-	1938
	44,53	14,80	1,60	-	1932
	42,26	15,55	1,60	-	1926
	40,26	16,28	1,60	-	1921
	38,36	17,05	1,60	-	1917
	36,76	17,76	1,60	-	1914
	35,20	18,52	1,60	-	1911

Volume utile (m³)	Dimensions à vide (m)		Hauteur max (m)	Masse à vide (kg) hors équipement	
	Longueur	Largeur		Tissu A	Tissu B
	33,84	19,24	1,60	-	1908
	31,36	20,72	1,60	-	1904
	30,24	21,47	1,60	-	1903
	29,23	22,20	1,60	-	1902
	28,28	22,94	1,60	-	1901
	27,38	23,68	1,60	-	1901
910	47,50	14,07	1,60	-	1959
	45,01	14,80	1,60	-	1952
	42,71	15,55	1,60	-	1947
	40,69	16,28	1,60	-	1942
	38,77	17,05	1,60	-	1937
	37,15	17,76	1,60	-	1934
	35,57	18,52	1,60	-	1931
	34,20	19,24	1,60	-	1929
	31,69	20,72	1,60	-	1925
	30,56	21,47	1,60	-	1923
	29,54	22,20	1,60	-	1922
	28,58	22,94	1,60	-	1921
	27,67	23,68	1,60	-	1921
920	48,01	14,07	1,60	-	1980
	45,49	14,80	1,60	-	1973
	43,17	15,55	1,60	-	1967
	41,13	16,28	1,60	-	1962
	39,18	17,05	1,60	-	1958
	37,55	17,76	1,60	-	1955
	35,95	18,52	1,60	-	1951
	34,56	19,24	1,60	-	1949
	32,03	20,72	1,60	-	1945
	30,88	21,47	1,60	-	1943
	29,85	22,20	1,60	-	1942
	28,87	22,94	1,60	-	1941
	27,96	23,68	1,60	-	1941
930	48,52	14,07	1,60	-	2001
	45,97	14,80	1,60	-	1994
	43,62	15,55	1,60	-	1988
	41,56	16,28	1,60	-	1983
	39,59	17,05	1,60	-	1979
	37,94	17,76	1,60	-	1975
	36,33	18,52	1,60	-	1972
	34,92	19,24	1,60	-	1969
	32,36	20,72	1,60	-	1965
	31,21	21,47	1,60	-	1964
	30,16	22,20	1,60	-	1963
	29,17	22,94	1,60	-	1962

Volume utile (m³)	Dimensions à vide (m)		Hauteur max (m)	Masse à vide (kg) hors équipement	
	Longueur	Largeur		Tissu A	Tissu B
	28,25	23,68	1,60	-	1961
940	49,03	14,07	1,60	-	2022
	46,45	14,80	1,60	-	2015
	44,08	15,55	1,60	-	2009
	41,99	16,28	1,60	-	2004
	40,01	17,05	1,60	-	1999
	38,34	17,76	1,60	-	1996
	36,70	18,52	1,60	-	1992
	35,28	19,24	1,60	-	1990
	32,69	20,72	1,60	-	1986
	31,53	21,47	1,60	-	1984
	30,47	22,20	1,60	-	1983
	29,47	22,94	1,60	-	1982
	28,54	23,68	1,60	-	1981
950	46,93	14,80	1,60	-	2036
	44,53	15,55	1,60	-	2030
	42,43	16,28	1,60	-	2024
	40,42	17,05	1,60	-	2020
	38,73	17,76	1,60	-	2016
	37,08	18,52	1,60	-	2013
	35,65	19,24	1,60	-	2010
	33,03	20,72	1,60	-	2006
	31,85	21,47	1,60	-	2004
	30,78	22,20	1,60	-	2003
	29,77	22,94	1,60	-	2002
	28,83	23,68	1,60	-	2001
960	47,41	14,80	1,60	-	2057
	44,99	15,55	1,60	-	2050
	42,86	16,28	1,60	-	2045
	40,83	17,05	1,60	-	2040
	39,13	17,76	1,60	-	2037
	37,46	18,52	1,60	-	2033
	36,01	19,24	1,60	-	2031
	33,36	20,72	1,60	-	2026
	32,17	21,47	1,60	-	2024
	31,09	22,20	1,60	-	2023
	30,07	22,94	1,60	-	2022
	29,12	23,68	1,60	-	2021
970	47,89	14,80	1,60	-	2077
	45,44	15,55	1,60	-	2071
	43,29	16,28	1,60	-	2066
	41,24	17,05	1,60	-	2061
	39,52	17,76	1,60	-	2057
	37,83	18,52	1,60	-	2054

Volume utile (m³)	Dimensions à vide (m)		Hauteur max (m)	Masse à vide (kg) hors équipement	
	Longueur	Largeur		Tissu A	Tissu B
	36,37	19,24	1,60	-	2051
	33,70	20,72	1,60	-	2046
	32,49	21,47	1,60	-	2045
	31,40	22,20	1,60	-	2043
	30,37	22,94	1,60	-	2042
	29,41	23,68	1,60	-	2041
980	48,37	14,80	1,60	-	2098
	45,90	15,55	1,60	-	2092
	43,73	16,28	1,60	-	2086
	41,65	17,05	1,60	-	2082
	39,91	17,76	1,60	-	2078
	38,21	18,52	1,60	-	2074
	36,73	19,24	1,60	-	2071
	34,03	20,72	1,60	-	2067
	32,81	21,47	1,60	-	2065
	31,71	22,20	1,60	-	2064
	30,67	22,94	1,60	-	2062
	29,70	23,68	1,60	-	2062
990	48,85	14,80	1,60	-	2119
	46,35	15,55	1,60	-	2113
	44,16	16,28	1,60	-	2107
	42,07	17,05	1,60	-	2102
	40,31	17,76	1,60	-	2098
	38,59	18,52	1,60	-	2095
	37,09	19,24	1,60	-	2092
	34,37	20,72	1,60	-	2087
	33,14	21,47	1,60	-	2085
	32,02	22,20	1,60	-	2084
	30,97	22,94	1,60	-	2083
	29,99	23,68	1,60	-	2082
1000	49,33	14,80	1,60	-	2140
	46,81	15,55	1,60	-	2133
	44,59	16,28	1,60	-	2128
	42,48	17,05	1,60	-	2123
	40,70	17,76	1,60	-	2119
	38,96	18,52	1,60	-	2115
	37,45	19,24	1,60	-	2112
	34,70	20,72	1,60	-	2107
	33,46	21,47	1,60	-	2105
	32,34	22,20	1,60	-	2104
	31,27	22,94	1,60	-	2103
	30,28	23,68	1,60	-	2102
	26,18	27,37	1,60	-	2100
1010	47,26	15,55	1,60	-	2154

Volume utile (m^3)	Dimensions à vide (m)		Hauteur max (m)	Masse à vide (kg) hors équipement	
	Longueur	Largeur		Tissu A	Tissu B
	45,03	16,28	1,60	-	2148
	42,89	17,05	1,60	-	2143
	41,10	17,76	1,60	-	2139
	39,34	18,52	1,60	-	2136
	37,82	19,24	1,60	-	2133
	35,03	20,72	1,60	-	2128
	33,78	21,47	1,60	-	2126
	32,65	22,20	1,60	-	2124
	31,57	22,94	1,60	-	2123
	30,57	23,68	1,60	-	2122
1020	47,72	15,55	1,60	-	2175
	45,46	16,28	1,60	-	2169
	43,30	17,05	1,60	-	2164
	41,49	17,76	1,60	-	2160
	39,72	18,52	1,60	-	2156
	38,18	19,24	1,60	-	2153
	35,37	20,72	1,60	-	2148
	34,10	21,47	1,60	-	2146
	32,96	22,20	1,60	-	2144
	31,87	22,94	1,60	-	2143
	30,86	23,68	1,60	-	2142
1030	48,17	15,55	1,60	-	2196
	45,89	16,28	1,60	-	2190
	43,71	17,05	1,60	-	2185
	41,89	17,76	1,60	-	2180
	40,10	18,52	1,60	-	2176
	38,54	19,24	1,60	-	2173
	35,70	20,72	1,60	-	2168
	34,42	21,47	1,60	-	2166
	33,27	22,20	1,60	-	2165
	32,17	22,94	1,60	-	2163
	31,15	23,68	1,60	-	2162
1040	48,63	15,55	1,60	-	2216
	46,32	16,28	1,60	-	2210
	44,13	17,05	1,60	-	2205
	42,28	17,76	1,60	-	2201
	40,47	18,52	1,60	-	2197
	38,90	19,24	1,60	-	2194
	36,04	20,72	1,60	-	2189
	34,75	21,47	1,60	-	2186
	33,58	22,20	1,60	-	2185
	32,47	22,94	1,60	-	2183
	31,44	23,68	1,60	-	2182
1050	49,08	15,55	1,60	-	2237

Volume utile (m³)	Dimensions à vide (m)		Hauteur max (m)	Masse à vide (kg) hors équipement	
	Longueur	Largeur		Tissu A	Tissu B
	46,76	16,28	1,60	-	2231
	44,54	17,05	1,60	-	2226
	42,67	17,76	1,60	-	2221
	40,85	18,52	1,60	-	2217
	39,26	19,24	1,60	-	2214
	36,37	20,72	1,60	-	2209
	35,07	21,47	1,60	-	2207
	33,89	22,20	1,60	-	2205
	32,77	22,94	1,60	-	2204
	31,73	23,68	1,60	-	2203
1060	49,54	15,55	1,60	-	2258
	47,19	16,28	1,60	-	2252
	44,95	17,05	1,60	-	2246
	43,07	17,76	1,60	-	2242
	41,23	18,52	1,60	-	2238
	39,62	19,24	1,60	-	2235
	36,71	20,72	1,60	-	2229
	35,39	21,47	1,60	-	2227
	34,20	22,20	1,60	-	2225
	33,07	22,94	1,60	-	2224
	32,02	23,68	1,60	-	2223
1070	47,62	16,28	1,60	-	2272
	45,36	17,05	1,60	-	2267
	43,46	17,76	1,60	-	2262
	41,60	18,52	1,60	-	2258
	39,99	19,24	1,60	-	2255
	37,04	20,72	1,60	-	2249
	35,71	21,47	1,60	-	2247
	34,51	22,20	1,60	-	2245
	33,37	22,94	1,60	-	2244
	32,31	23,68	1,60	-	2243
1080	48,06	16,28	1,60	-	2293
	45,77	17,05	1,60	-	2287
	43,86	17,76	1,60	-	2283
	41,98	18,52	1,60	-	2279
	40,35	19,24	1,60	-	2275
	37,37	20,72	1,60	-	2270
	36,03	21,47	1,60	-	2267
	34,82	22,20	1,60	-	2266
	33,67	22,94	1,60	-	2264
	32,60	23,68	1,60	-	2263
1090	46,19	17,05	1,60	-	2308
	44,25	17,76	1,60	-	2303
	42,36	18,52	1,60	-	2299

Volume utile (m³)	Dimensions à vide (m)		Hauteur max (m)	Masse à vide (kg) hors équipement	
	Longueur	Largeur		Tissu A	Tissu B
	40,71	19,24	1,60	-	2296
	37,71	20,72	1,60	-	2290
	36,35	21,47	1,60	-	2288
	35,13	22,20	1,60	-	2286
	33,97	22,94	1,60	-	2284
	32,89	23,68	1,60	-	2283
1100	46,60	17,05	1,60	-	2329
	44,64	17,76	1,60	-	2324
	42,73	18,52	1,60	-	2320
	41,07	19,24	1,60	-	2316
	38,04	20,72	1,60	-	2310
	36,68	21,47	1,60	-	2308
	35,44	22,20	1,60	-	2306
	34,27	22,94	1,60	-	2304
	33,18	23,68	1,60	-	2303
1110	47,01	17,05	1,60	-	2349
	45,04	17,76	1,60	-	2344
	43,11	18,52	1,60	-	2340
	41,43	19,24	1,60	-	2336
	38,38	20,72	1,60	-	2331
	37,00	21,47	1,60	-	2328
	35,75	22,20	1,60	-	2326
	34,57	22,94	1,60	-	2325
	33,47	23,68	1,60	-	2323
1120	47,42	17,05	1,60	-	2370
	45,43	17,76	1,60	-	2365
	43,49	18,52	1,60	-	2361
	41,79	19,24	1,60	-	2357
	38,71	20,72	1,60	-	2351
	37,32	21,47	1,60	-	2348
	36,06	22,20	1,60	-	2346
	34,87	22,94	1,60	-	2345
	33,76	23,68	1,60	-	2343
1130	47,83	17,05	1,60	-	2390
	45,83	17,76	1,60	-	2386
	43,86	18,52	1,60	-	2381
	42,16	19,24	1,60	-	2377
	39,04	20,72	1,60	-	2371
	37,64	21,47	1,60	-	2369
	36,37	22,20	1,60	-	2367
	35,17	22,94	1,60	-	2365
	34,05	23,68	1,60	-	2364
1140	48,24	17,05	1,60	-	2411
	46,22	17,76	1,60	-	2406

Volume utile (m³)	Dimensions à vide (m)		Hauteur max (m)	Masse à vide (kg) hors équipement	
	Longueur	Largeur		Tissu A	Tissu B
	44,24	18,52	1,60	-	2401
	42,52	19,24	1,60	-	2398
	39,38	20,72	1,60	-	2391
	37,96	21,47	1,60	-	2389
	36,68	22,20	1,60	-	2387
	35,47	22,94	1,60	-	2385
	34,34	23,68	1,60	-	2384
1150	48,66	17,05	1,60	-	2432
	46,62	17,76	1,60	-	2427
	44,62	18,52	1,60	-	2422
	42,88	19,24	1,60	-	2418
	39,71	20,72	1,60	-	2412
	38,29	21,47	1,60	-	2409
	36,99	22,20	1,60	-	2407
	35,77	22,94	1,60	-	2405
	34,63	23,68	1,60	-	2404
1160	49,07	17,05	1,60	-	2452
	47,01	17,76	1,60	-	2447
	44,99	18,52	1,60	-	2442
	43,24	19,24	1,60	-	2438
	40,05	20,72	1,60	-	2432
	38,61	21,47	1,60	-	2429
	37,30	22,20	1,60	-	2427
	36,07	22,94	1,60	-	2425
	34,92	23,68	1,60	-	2424
1170	49,48	17,05	1,60	-	2473
	47,40	17,76	1,60	-	2468
	45,37	18,52	1,60	-	2463
	43,60	19,24	1,60	-	2459
	40,38	20,72	1,60	-	2452
	38,93	21,47	1,60	-	2450
	37,61	22,20	1,60	-	2448
	36,37	22,94	1,60	-	2446
	35,21	23,68	1,60	-	2444
1180	49,89	17,05	1,60	-	2493
	47,80	17,76	1,60	-	2488
	45,75	18,52	1,60	-	2483
	43,97	19,24	1,60	-	2479
	40,72	20,72	1,60	-	2473
	39,25	21,47	1,60	-	2470
	37,93	22,20	1,60	-	2468
	36,67	22,94	1,60	-	2466
	35,50	23,68	1,60	-	2464
1190	50,30	17,05	1,60	-	2514

Volume utile (m³)	Dimensions à vide (m)		Hauteur max (m)	Masse à vide (kg) hors équipement	
	Longueur	Largeur		Tissu A	Tissu B
	48,19	17,76	1,60	-	2509
	46,12	18,52	1,60	-	2504
	44,33	19,24	1,60	-	2500
	41,05	20,72	1,60	-	2493
	39,57	21,47	1,60	-	2490
	38,24	22,20	1,60	-	2488
	36,97	22,94	1,60	-	2486
	35,79	23,68	1,60	-	2484
1200	48,59	17,76	1,60	-	2529
	46,50	18,52	1,60	-	2524
	44,69	19,24	1,60	-	2520
	41,38	20,72	1,60	-	2513
	39,89	21,47	1,60	-	2510
	38,55	22,20	1,60	-	2508
	37,27	22,94	1,60	-	2506
	36,08	23,68	1,60	-	2504
1250	50,56	17,76	1,60	-	2632
	48,39	18,52	1,60	-	2626
	46,50	19,24	1,60	-	2622
	43,05	20,72	1,60	-	2615
	41,50	21,47	1,60	-	2612
	40,10	22,20	1,60	-	2609
	38,77	22,94	1,60	-	2607
	37,53	23,68	1,60	-	2605
1300	50,27	18,52	1,60	-	2729
	48,31	19,24	1,60	-	2724
	44,73	20,72	1,60	-	2716
	43,11	21,47	1,60	-	2713
	41,65	22,20	1,60	-	2710
	40,27	22,94	1,60	-	2708
	38,98	23,68	1,60	-	2706
1350	50,11	19,24	1,60	-	2826
	46,40	20,72	1,60	-	2818
	44,72	21,47	1,60	-	2814
	43,20	22,20	1,60	-	2811
	41,77	22,94	1,60	-	2809
	40,43	23,68	1,60	-	2806
1400	48,07	20,72	1,60	-	2919
	46,33	21,47	1,60	-	2915
	44,76	22,20	1,60	-	2912
	43,27	22,94	1,60	-	2910
	41,89	23,68	1,60	-	2907
1450	49,74	20,72	1,60	-	3021
	47,94	21,47	1,60	-	3017

Volume utile (m^3)	Dimensions à vide (m)		Hauteur max (m)	Masse à vide (kg) hors équipement	
	Longueur	Largeur		Tissu A	Tissu B
	46,31	22,20	1,60	-	3013
	44,77	22,94	1,60	-	3010
	43,34	23,68	1,60	-	3008
1500	49,55	21,47	1,60	-	3118
	47,86	22,20	1,60	-	3114
	46,27	22,94	1,60	-	3111
	44,79	23,68	1,60	-	3108
1550	49,42	22,20	1,60	-	3215
	47,77	22,94	1,60	-	3212
	46,24	23,68	1,60	-	3209
1600	49,27	22,94	1,60	-	3313
	47,69	23,68	1,60	-	3310
	37,99	29,60	1,60	-	3174
1650	49,14	23,68	1,60	-	3411
	43,55	26,64	1,60	-	3400
	39,13	29,60	1,60	-	3395
1700	50,59	23,68	1,60	-	3511
	40,28	29,60	1,60	-	3495
	34,99	34,04	1,60	-	3491
1800	53,49	23,68	1,60	-	3713
	40,52	31,08	1,60	-	3691
	36,98	34,04	1,60	-	3690
1900	56,39	23,68	1,60	-	3914
	42,70	31,08	1,60	-	3890
	37,33	35,52	1,60	-	3886
2000	59,29	23,68	1,60	-	4115
	44,88	31,08	1,60	-	4088
	39,23	35,52	1,60	-	4084

Tableau 1 – Dimensions à plat des citernes souples DECI CITERNEO de lutte contre l'incendie